MONTERINGSANVISNING

# WESTBO Carl 120
# etanol



Westbo of Sweden

Läs, uppmärksamma och följ alla varningar och säkerhetsanvisningar. Använd alltid originalreservdelar. Ignoreras dessa driftriktlinjer så upphävs allt ansvar och alla garantianspråk.

**VARNING**!
Denna ikon indikerar en potentiellt farlig situation. Att ignorera denna varning kan leda till allvarliga skador eller till och med dödsfall.

**VARNING!**
Denna ikon signalerar ett möjligt farligt tillstånd. Att inte följa denna varning kan leda till egendomsskada eller personskada**.**

**NOTERA**!
Ger ytterligare råd om hur man använder spisen och ger användbar information.

**NOTERA!**
**Läs igenom varningar och säkerhetsvarningar innan du använder spisen för första gången**.
Dessa säkerhets- och bruksanvisningar är en del av denna Carl 120 etanolkamin. Förvara på ett säkert ställe för framtida referens.

**VARNING!**
Alla eldstäder med öppen låga eller brandfarliga vätskor medför en potentiell risk för brännskador eller skador. Eldstaden blir varm vid användning, särskilt den yttre ytan.

Använd sunt förnuft och läs denna manual noggrant. Produkten bör under inga omständigheter användas om inte dessa säkerhets- och bruksanvisningar har lästs först.

**VARNING!**
Se till att barn, andra personer eller djur övervakas ordentligt under användning av denna produkt. Var uppmärksam på säkerheten och var extra försiktig.

Denna Carl 120 etanolkamin har testats enligt den europeiska standarden EN 16647:2016-04, en oberoende testorganisation.

Om den används tillsammans med denna användarmanual uppfyller Carl etanolkamin dessa standarder.

Kontakta oss på info@westbo.net om du har några problem.

**NOTERA!**
**Vid mottagande av kaminen**
När kaminen tas emot är det viktigt att kontrollera varorna för att säkerställa att kaminen inte har skadats under transporten. Skador bör och skall omedelbart anmälas till transportföretaget.



Klipp bort bandet och lyft av kartongen.

**VARNING!**
**Golvskydd**
Installera inte den kaminen direkt på en matta eller annan liknande yta som kan hindra luftcirkulationen under produkten**.**

**VARNING!**
Placera inte denna kamin i en fuktig miljö, såsom tvättstuga, badrum etc.

**NOTERA!**
**Produktegenskaper**
Westbo Carl är en traditionell svensk gjutjärnskamin. Förr i tiden placerades den i små rum eller arbetsplatser med begränsat utrymme och behov av värme. Den praktiska kaminen är enkel att placera där utrymmet är begränsat.

Ytbehandlingen av plåtdelarna är tillverkad av högtemperaturbeständigt miljövänligt plastpulver, och materialen som används är giftfria och ofarliga och uppfyller miljöstandarderna.

Kaminens stomme är tillverkad av gjutjärn.

Westbo of Sweden

**VARNING!**




**VARNING!**
Följande två viktiga säkerhetssymboler finns på brännarboxen i stål och betyder:

**FYLL INTE NÄR DEN ÄR VARM ELLER I DRIFT**



**VARNING!**
Kronan får inte på något sätt täckas eller blockeras eftersom det kan leda till överhettning och brand.



Westbo of Sweden

**VARNING!**

* Begränsa användningen av denna apparat till personer som läser, förstår och följer varningarna och instruktionerna i denna bruksanvisning samt eventuella märkningar på kaminen.

* Genom att köpa denna produkt, accepterar du att du alltid använder sunt förnuft när du använder kaminen.

* Endast för hushållsbruk. * Se till att barn, utomstående personer och djur övervakas tillräckligt under användningen av denna produkt.

* Placera aldrig bensin i eller nära biobränslet. Detta är extremt farligt.

* Använd endast i tillräckligt ventilerade rum med en minsta volym på 45 m3.

* Lämna aldrig en tänd eldstad oövervakad.

* Eldstaden är avsedd att användas som sekundär värmekälla och är inte lämplig för matlagning eller för att koka vatten.

* Använd inte som en multi-brännare eller öppen eld.

* Använd inga andra flytande eller fasta brännbara material än bioetanolbränsle.

* Släck alltid elden helt innan du lägger dig.

* Innan du fyller på bränsleboxen med bioetanolbränslet måste du alltid se till att bränsleboxen har återgått till rumstemperatur (det tar ungefär 30 min från att lågan slocknat).

* Vid förbränning av bioetanol används syre från luften i rummet och den släpper ut koldioxid (giftig) och vattenångor. Rummet ska vara väl ventilerat med tillräckligt med syre och tillföras frisk luft (t.ex. delvisöppnade fönster- eller luftventiler).

* Blockera inte befintliga luftventiler i rummet.

* Placera inte kaminen där några luftdrag kan göra att flamman i eldstaden uppträder felaktigt.

* Denna bränslebox av rostfritt stål ska alltid placeras på en stabil, plan, horisontell yta och bort från eventuella brännbara material.

* Var försiktig så att du inte skadar, knäcker eller repar säkerhetsglaset. Att göra det kan påverka prestanda eller riskera att glaset splittras. * Om du behöver flytta din spis, kontrollera alltid att den är helt kyld innan du flyttar den.

**VARNING!**

* Denna kamin blir varm vid användning, speciellt yttre ytor.

* Stanna alltid minst 1 meter från kaminen när den är i drift.

* Ej lämplig för kontinuerlig drift.

* Håll barn och husdjur på ett säkert avstånd från eldstaden.

* Vi rekommenderar att du använder en avgränsning för att hålla barn och husdjur borta från eldstaden.

* Låt inte ditt hår eller kläder komma i närheten av den tända kaminen.

* Blås inte i eller använd fläkt på lågan.

* Placera inte papper, papp, tyg, kläder eller annat brännbart material på eller runt kaminen.

* Rök inte vid upptändning eller någonstans nära kaminen.

* Använd inte om du är påverkad av alkohol, droger eller ordinerad säkerhetsklassad medicinering.

* Den medföljande rostfria bränsleboxen måste bytas ut om det finns tecken på sprickor, korrosion eller deformation. Kontakta oss på info@westbo.net för eventuellt utbyte av brännare.

*Följ alltid lokal lagstiftning.

* Använd inte nära brandfarlig gas.

* Använd endast delar som levereras eller godkänts av leverantören av din bioetanol kamin.

* Placera aldrig smycken eller brännbara föremål ovanpå eldstaden.

*Täck aldrig eller blockera några luckor eller ventilationshål.

* Stå aldrig på en stol eller pall etc för att hälla ditt bioetanol bränsle i bränsleboxen.

* Ändra aldrig ursprunglig konstruktion på kaminen.

* Var försiktig så att du inte skadar, knäcker eller repar säkerhetsglaset. Att göra det kan påverka prestanda eller riskera att glaset splittras.

* Om du behöver flytta din spis, kontrollera alltid att den är helt kyld innan du flyttar den.

Westbo of Sweden

**VARNING!**
• Använd alltid det medföljande verktyget och handsken när du använder denna bioetanolkamin. Underlåtenhet att göra detta är farligt eftersom de yttre ytorna på denna serie spisar blir mycket hetare än andra modeller eftersom lågan är helt innesluten.

• Om du placerar denna kamin i en skorsten eller annat slutet utrymme, vänligen lämna ett minimum fritt utrymme runt spisens kropp på 150 mm.

• Fyll aldrig biobränsle över "MAX" ståletiketten inuti bioetanolkaminen.

• Elden antänds endast om brännarlådan innehåller minst 500 ml bioetanolbränsle.

• Stäng alltid eldstadsluckan omedelbart efter att den har tänts.

• Luckan ska förbli stängd under eldningens funktion.

**VARNING!**
* Följ alltid anvisningarna på förpackningen av bioetanolbränsle och förvara det utom räckhåll för barn och djur.

* Endast bioetanolbränsle som är speciellt framtaget för eldstäder i bioetanol får användas och är lämplig för denna kamin.

* Det är extremt farligt att använda bioetanolbränsle för bilar, andra flytande eller gelbränslen (bensin, diesel, bensin, lättare fluider, lösningsmedel, förtunnare etc.) eller fasta bränslen(papper, kartong, trä, träkol, belysningskubar etc. ) eller en blandning av dessa bränslen.

* Använd aldrig acceleratorer i eller nära din bioetanolskamin. Detta är extremt farligt.

**NOTERA!**
Brännarboxen är konstruerade för att snabbt absorbera upp till 1 liter bränsle, vilket förhindrar spill om eldstaden släcks av misstag.

* Häll aldrig mer än en liter bränsle i brännarboxen och fyll aldrig förbi MAX-märket i bränsleboxen.

* Lämna inga flaskor bioetanolbränslen eller tändare på eller nära kaminen.

* Innan tändning, kontrollera alltid att inget bioetanolbränsle har runnit in i bränsleboxens yttre spillträg och ta bort eventuellt spill före tändning.

**VARNING!**
* Förvara inte bioetanolbränsle nära apparaten. Förvara den endast på en plats som kommer att förbli sval, torr och brandsäker. Se alltid till att behållaren är tätt förseglad.

* Var försiktig så att det inte spilles bränslen på eller i närheten av apparaten. Eventuellt **utspillt bränsle måste torkas bort före tändning**.

* Innan tändning, kontrollera alltid att inget bioetanolbränsle har runnit in i bränsleboxens yttre spillträg och ta bort eventuellt spill före tändning.

*Bioetanol brinner bäst i rumstemperatur. Vid temperaturer under 10 grader Celsius kommer vätskan inte antända lätt, och det tar längre tid för en attraktiv låga att utvecklas.

*Se till att den inte redan har tänts och att lågan inte syns ännu. Detta är särskilt viktigt vid användning utomhus, eftersom det ofta kan vara svårare att se den ursprungliga lågan i dagsljus.

* Håll bränslebehållarens stängningsplatta stängd i cirka 15 minuter innan du fyller på.

*Vid skada eller om du sväljer flytande bioetanol, kontakta omedelbart läkare eller sjukhus för behandling och visa etiketten eller förpackningen på bioetanolflaskan.

*Kom ihåg att eventuellt bränsle som finns kvar i flaskan är brandfarligt! Förvara den alltid borta från alla eldkällor och utom räckhåll för barn och djur. Häll aldrig biobränsle i avloppet. Följ kommunala föreskrifter för korrekt förvaring och avfallshantering av bioetanol.

*Vi rekommenderar starkt att du endast använder bioetanolbränsle med minst 95 % alkoholhalt.

Westbo of Sweden

**VARNING!**
**Varning för användning av dekorativa stenar/vedträn**
Om du vill använda dekorativa keramiska stenar eller vedträn med din Westbo Carl bioetanolkamin, var vänlig observera följande:

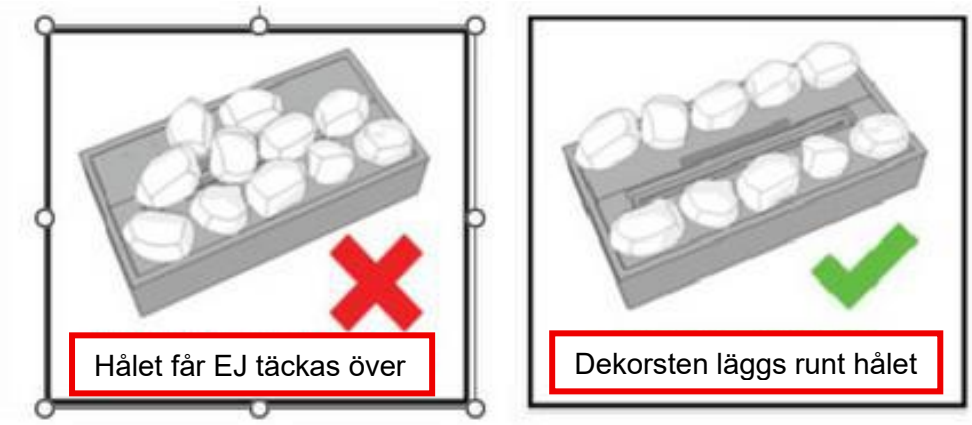


Dekorativa småstenar eller andra liknande produkter får aldrig användas för att täcka öppningen på brännaren.

Placera endast dekorationsföremålen runt öppningen på brännarlådan enligt ovan bild.

**NOTERA!**
**Användning av din Westbo Carl bioetanolkamin**
Observera att bilderna kan skilja sig från utseendet på din bioetanolkamin, men de allmänna principerna för användning är desamma. När du har monterat din kamin (om det behövs) är du nu bara några minuter ifrån att njuta av den riktiga lågan

Westbo of Sweden

**VARNING!**
**INSTRUKTIONER FÖR Carl 120 bioethanol**
* Följ alltid anvisningarna på förpackningen av bioetanolbränsle och förvara det utom räckhåll för barn och djur.

* Endast bioetanolbränsle som är speciellt framtaget för eldstäder i bioetanol är lämplig för denna apparat.

* Det är extremt farligt att använda bioetanolbränsle, andra flytande eller gelbränslen (bensin, diesel, bensin, lättare fluider, lösningsmedel, förtunnare etc.) eller fasta bränslen (papper, kartong, trä, träkol, belysningskubar etc. ) eller en blandning av dessa bränslen.

* Använd aldrig acceleratorer i eller nära din bioetanolskamin. Detta är extremt farligt.

* OBS: Bränslelådorna är konstruerade för att snabbt absorbera upp till 1 liter bränsle, vilket förhindrar spill om eldstaden släcks av misstag.

* Häll aldrig mer än en liter bränsle i bränsleboxen och fyll aldrig förbi MAX-märket i bränsleboxen.

* Lämna inga flaskor bioetanolbränslen eller tändare påeller nära kaminen.

* Förvara inte bioetanolbränsle nära apparaten. Förvara den endast på en plats som kommer att förbli sval, torr och brandsäker. Se alltid till att behållaren är tätt förseglad.

* Var försiktig så att inga bränslen spolas på eller i närheten av apparaten. Eventuellt utspillt bränsle måste torkas bort före tändning.

* Innan tändning, kontrollera alltid att inget bioetanolbränsle har runnit in i bränsleboxens yttre spilltråg och ta bort eventuellt spill före tändning.

**VARNING!**
**Bränsle box med uppsamlande sprilltråg**
• Följ de kommunala stadgarna för lämplig lagring och återvinning av bioetanolbränsle.

* Vi rekommenderar starkt att du endast använder bioetanolbränsle med minst 95% alkoholhalt.

* Ta alltid bort utspillt bioetanolbränsle från stenar, keramiska vedträ eller andra dekorativa föremål på/i din apparat.

* Bioetanol brinner bäst vid rumstemperatur. Vid temperaturer under 10 grader Celsius tänds inte vätskan lätt och det tar längre tid för en attraktiv flamma att utvecklas.

* Under varje försök att tända elden, se till att den inte redan har tänds och att flamman inte är synlig än. Detta är särskilt viktigt när man använder utomhus, eftersom det ofta kan bli svårare att se den ursprungliga flamman i dagsljus.

* Stäng bränsleboxens stängningsplåt och håll stängd i cirka 15 minuter före påfyllning.

* Vid skada eller sväljande av bioetanolvätska, kontakta omedelbart läkare eller sjukhus förbehandling och visa dem etiketten eller förpackningen av bioetanolbränsleflaskan.

* Kom ihåg att allt bränsle kvar i flaskan förblir brandfarligt! Håll det alltid borta från vilken eldkälla som helst, och alltid utom räckhåll för barn och djur.

* Häll aldrig ner biobränslet i dagligvattnet eller avloppet.

**NOTERA!**
**Släckning av din bioetanolkamin**
Observera att de bilder som visas kan skilja sig från utseendet på din bioetanolspis, men de allmänna principerna för användning är desamma.

*Släck lågorna genom att använda stängningsverktyget för att dra den rostfria luckan över öppningen (se nedan).

Om lågorna inte slocknar omedelbart öppnar du luckan och drar igen den. Använd endast det stängningsverktyg som medföljer din eldstad.

• Vänta tills lågan är helt släckt och boxen har svalnat innan du rör någon del av eldstaden.

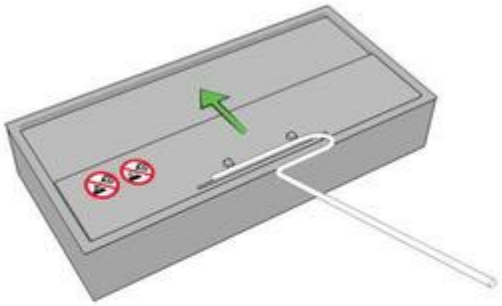

**TRYCK FÖR ATT ÖPPNA**

**NOTERA!**
Öppna inte bränsleboxen förrän minst 3 minuter har gått efter att den har stängts. Detta säkerställer att lågan inuti är helt släckt och inte kan återantändas när den öppnas.

Vänta minst 30 minuter innan påfyllning så att bränsleboxen hinner återgå till rumstemperatur.

Se alltid till att den rostfria stålspjällen är stängd innan du lämnar elden obevakad.

Om apparaten av någon anledning inte fungerar korrekt och elden inte kan släckas med ovanstående steg, använd en brandfilt eller en brandsläckare (pulver) för att släcka elden.

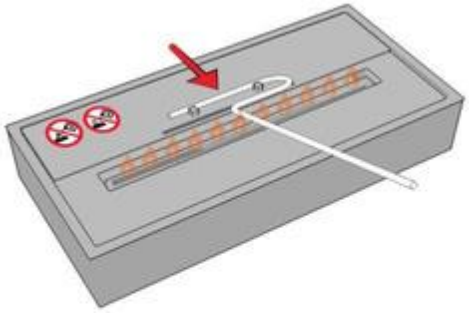

**DRA FÖR ATT STÄNGA**



**NOTERA!**
Med tiden kan värmen från kaminen få stålspridaren eller kaminens ytor att ändra färg. Regelbundet underhåll och rengöring kan hjälpa till att minska missfärgningar.

*Ibland kan det uppstå tillfälliga missfärgningar på färgen på din bioetanoleldstad. Detta är helt enkelt ofarliga rester från förbränningen av bioetanolbränslet och kan tas bort med en repfri svamp och diskmedel. Det är inte ett fel på produkten.

*Se till att bränsleboxen är tom på bränsle innan rengöring.

*Använd aldrig kemikalier, stålull eller slipande rengöringsprodukter, eftersom dessa kan repa ytan.

*Använd en glasrengörare för att rengöra säkerhetsglaset.

*Rengör inte brännarlådan med vatten och lägg inte i diskmaskin.

*När eldstaden är rengjord, se till att den är torr innan du försöker tända den.

*Kontrollera regelbundet den inre bränsleboxen i stål och det yttre höljet för eventuella tecken på formförändring eller läckage.

**NOTERA!**
*Med tiden kan bränsleboxen i rostfritt stål börja missfärgas. Detta är en naturlig reaktion på den höga värmen som produceras. Missfärgning kan tas bort med en godkänd rengöringsprodukt för rostfritt stål. Gnugga krämen i riktning med stålets "korn".

*Rengör inte brännarboxen med vatten eller placera den i en diskmaskin.

*När eldstaden är rengjord, se till att den är torr innan du försöker tända den.
*
*Om du avser att använda eldstaden utomhus, täck den med ett vattentätt skydd när den inte används och förvara den inte utomhus året runt. När du tar av skyddet, säkerställ att det inte finns vatten i bränsleboxen eller i eldstaden innan användning, eftersom vatten kan samlas internt och skada elden. (Observera – Vi säljer inte vattentäta skydd, men de flesta gör-det-själv-butiker har allmänna skydd för detta ändamål).

* Tillverkaren kan inte hållas ansvarig för några skador som uppstår till följd av felaktig användning och/eller rengöring av produkten.

Westbo of Sweden

**NOTERA!**
**Placering av din etanolkamin**

* Placera aldrig eldstaden på en plats där det finns risk för att vinden blåser elden mot brandfarliga föremål eller material.

* Installera endast på platser som är skyddade mot tvärdrag.

* Se till att det golv som du placerar kaminen på har tillräcklig bärförmåga att klara kaminens vikt.

* Se till att alla brandfarliga föremål är enligt minsta avstånd nedan från elden och se till att det finns en brandsläckare i närheten. Brandsläckaren ska vara av det alkoholbeständiga skummet,BC-pulver eller koldioxid-typ. Läs alltid tillverkarens anvisningar innan du använder brandsläckaren.

* Använd inte kaminen i husvagnar, båtar och fordon eller i oventilerade rum.

* Använd endast delar som levereras eller godkänts av leverantören av din bioetanolskamin.

* Använd inte kaminen nära gardiner, tyger, möbler eller andra brandfarliga material.

* Använd endast delar som levererats eller godkänts av leverantören av din bioetanolkamin.

* Flytta aldrig kaminen när den är i bruk.

**NOTERA!**
**Minsta avstånd till brandfarliga material är:**

| | |
|---|---|
| Överdel | - 600 mm |
| Baksida | - 150 mm |
| Sida | - 150 mm |
| Framsida | - 1000 mm |

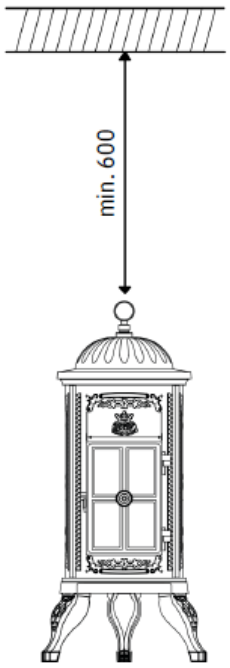


Brännbar vägg

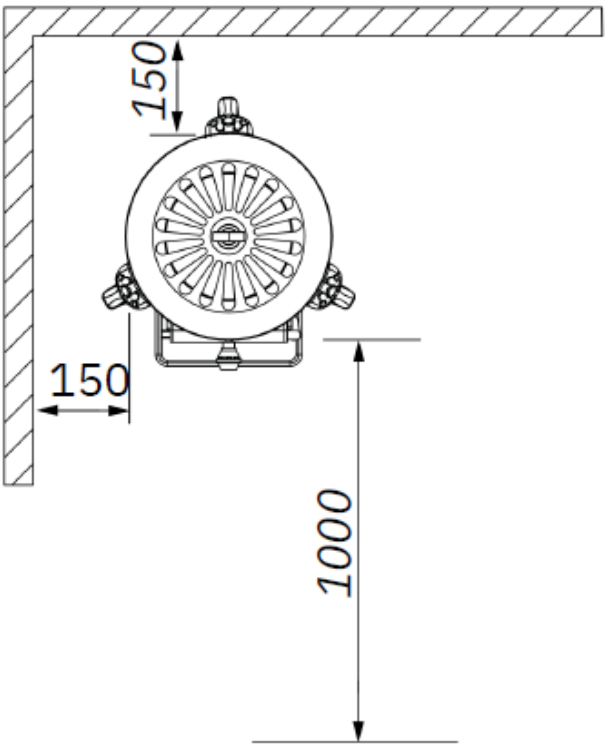


Westbo of Sweden

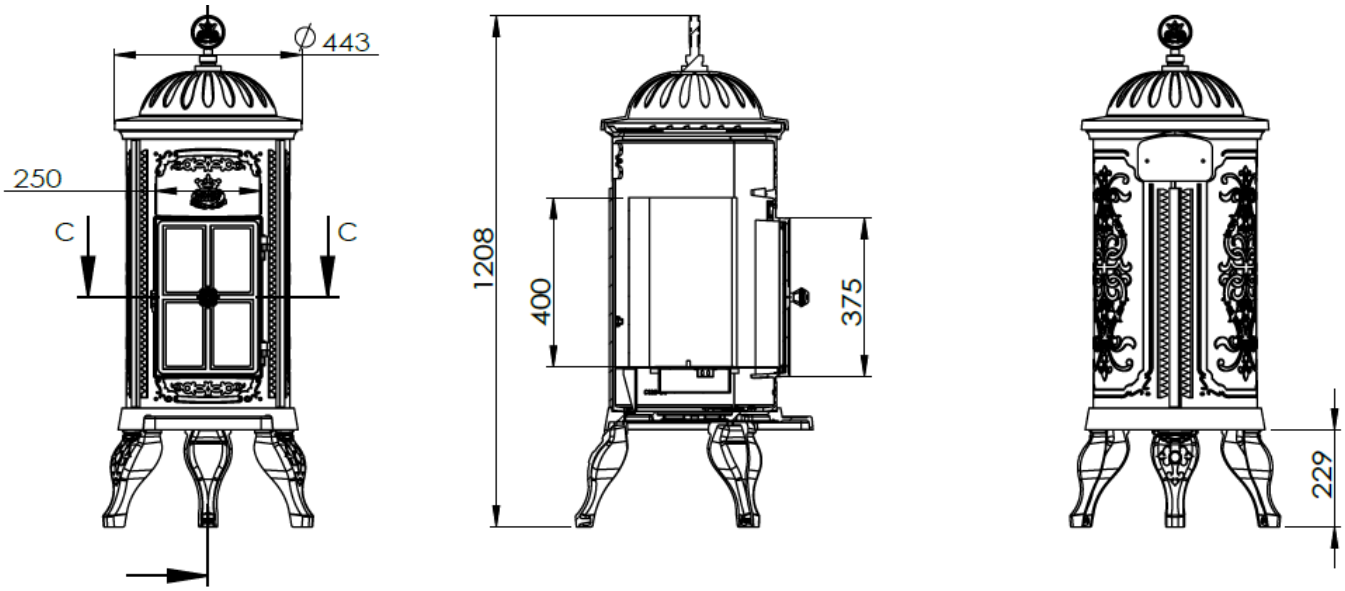


**Teknisk data**

| | |
|---|---|
| Vikt | 86 kg |
| Höjd | 1208 mm |
| Bredd | 496 mm |
| Djup | 570 mm |
| Material | Gjutjärn |
| Nominell spänning | AC 230+/-10V |
| Nominell effekt | 2,5 kW |
| CE – godkänd | |

Westbo of Sweden

# GARANTI

Garantin gäller i 1 år från inköpsdatum. Vid garantianspråk måste inköpstidpunkten styrkas med kvitto eller liknande.

Garantianspråk måste göras till inköpsstället. Ingen garanti ges på produkten om den har modifierats eller renoverats. Fel/skador orsakade av vårdslöshet från användarens sida täcks inte av garantin.

Garantin gäller endast för den första köparen och ingår inte i köpet.









Med vänliga hälsningar

Mattias Gunnarsson
VD
Westbo of Sweden AB

Westbo of Sweden