Spismiljö

REKOMMENDERAD

PRISLISTA 2026
Ved/skorstensfritt/El/Hologram

Inredning/Utemiljö	2-3
Bioetanol	
Westbo	4
Apartment	4-5
Rais Bio	5-8
Elektricitet	
Westbo	9
Napoleon Allure/Stylus	10
Hologram	
Kalfire E-one	11-12
Ved	
De Manincor	13-14
Westbo	15-18
Dovre	19-20
RAIS	21-38
Kalfire	39-41
Handtag Rais	32-33
Tillbehör	
Diverse	42
Friskluftspaket	43
Golvplan	44-45
Rökrör/tillbehör	46-47
Konvektionsgaller	48-49
KS-Plattan	49
Information	
Fraktvillkor	50
Garantivillkor	51
Kontaktuppgifter	52

spismiljo.se

Gäller från 2026.03.01 samtliga priser inklusive moms

Rätt till ändringar förbehålles. Version 2026-2

Westbo Stjärna

Ljusstake/skål i gjutjärn

Dimension: 19 cm

Höjd: 3 cm

(Plats för blockljus Ø70mm)

Pris: 249 kr **Art.nr. 10762WS**

Westbo Ljusstake

Ljusstake/skål i gjutjärn

Invändig dimension:

Ø75mm/Ø42mm/Ø22mm

Höjd: 50mm

Pris: 199 kr **Art.nr. 10761WS**

Westbo Tekanna

Tekanna i gjutjärn

Pris: 690 kr **Art.nr. 10702WS**

Westbo Dörrmatta rund, halvmåne

Gjutjärn

Mått: 79 x 39 cm

Vikt 13 kg

Pris: 950 kr **Art.nr. 10710WS**

Westbo Fotskrapa rektangulär

Gjutjärn

Mått: 79 x 35 cm

Vikt 13 kg

Pris: 950 kr **Art.nr. 10711WS**

Westbo-lyktan

Bränsle: Lampolja

Brinntid: ca 20h

Behållare: 1liter

Pris: 899 kr **Art.nr. 10661WS**

Reservdelar

Veke	**Art.nr. 15026WS**	69 kr

Westbo Rondo

Rondo kan användas både som eldningsskål, terassvärmare, grill eller blomkruka.

Höjd: 41 cm

Diameter: 52 cm

Pris: 4.900 kr **Art.nr. 10770WS**

RAIS Tetra

Elegant spisverktyg i stram design
Rostfria handtag (standard)

Golv eller Vägg anges vid beställning

Pris: 2.700 kr / golvmodell, rostfria handtag **Art.nr. 51590RA**

Westbo Carl 95 & 120 Etanol

Skorstensfri kamin för eldning med bioetanol

Svart

BIOETANOL

Tillval / tillbehör

Spisbränsle Premium, bioetan.1 l **Art.nr.15934** 89 kr
(keramiska vedträ rekommenderas ej till Carl)

Carl 95 Pris: 14.900 kr **Art.nr. 10717WS**

Carl 120 Pris: 21.900 kr **Art.nr. 10721WS**

Westbo Victoria 100 Etanol

Skorstensfri kamin för eldning med bioetanol

Svart

BIOETANOL

Tillval / tillbehör

Spisbränsle Premium, bioetan.1 l **Art.nr.15934** 89 kr
Keramiska vedträn, 4-pack **Art.nr. 10409AP** 790 kr

Pris: 18.900 kr **Art.nr. 10722WS**

Apartment Allerum

Skorstensfri kamin för eldning med **bioetanol**

Svart

BIOETANOL

Tillval / tillbehör

Spisbränsle Premium, bioetan.1 l **Art.nr.15934** 89 kr
Keramiska vedträn, 4-pack **Art.nr. 10409AP** 790 kr
Torkad sand, Fajalit 25 kg **Art.nr.10415AP** 299 kr
(att fylla sockeln med)

Pris: 12.900 kr **Art.nr. 10425AP**

Apartment 1

Skorstensfri kamin för eldning med **bioetanol**

Svart

BIOETANOL

Tillval / tillbehör

Spisbränsle Premium, bioetan.1 l **Art.nr.15934** 89 kr
Keramiska vedträn, 4-pack **Art.nr. 10409AP** 790 kr
Torkad sand, Fajalit 25 kg **Art.nr.10415AP** 299 kr
(att fylla sockeln med)
Rostfri burk, per st **Art.nr.10407AP** 290 kr

Pris: 6.900 kr **Art.nr. 10400AP**

Apartment 2

Skorstensfri kamin för eldning med **bioetanol**

Finns i Svart eller Vit

BIOETANOL

Tillval / tillbehör

Spisbränsle Premium, bioetan.1 l **Art.nr.15934** 89 kr
Keramiska vedträn, 4-pack **Art.nr. 10409AP** 790 kr
Torkad sand, Fajalit 25 kg **Art.nr.10415AP** 299 kr
(att fylla sockeln med)
Rostfri burk, per st **Art.nr.10407AP** 290 kr

Pris Vit: 7.900 kr **Art.nr. 10414AP**
Pris Svart: 7.900 kr **Art.nr. 10401AP**

Keramiska vedträ

Dekorations vedträ till att placera runt brännare

Pris: 790 kr

Art.nr.10409AP

Torkad sand

Fajalit 25 kg

Fyll botten på Apartment med 15kg torkad sand, används som motvikt för tippskydd.

Pris: 299 kr

Art.nr.10415AP

Spisbränsle Premium

Bioetanol 96,6%
1liter

Pris: 89 kr

Art.nr.15934

Westbo Etanolbrännare

Inbyggnadsmått 23x14x7 cm

Pris: 1.390 kr **Art.nr. 10727WS**

Tillval / tillbehör

Spisbränsle Premium, bioetan.1 l	**Art.nr.15934**	89 kr
Keramiska vedträn, 4-pack	**Art.nr. 10409AP**	790 kr

NYHET

RAIS Visio 70 RD BIO

Priser

KOMMER INOM KORT!

NYHET

RAIS Visio 70 3S BIO

Priser

KOMMER INOM KORT!

NYHET

RAIS Caro 90 BIO

Tillbehör & tillval, se sida 7.

BIOETANOL

Priser

Pris: 65.900 kr / Stållucka, utan sidoglas, Svart
Art.nr. RA14-012890

Pris: 74.900 kr / Stållucka, med sidoglas, Svart
Art.nr. RA14-013890

Pris: 67.900 kr / Glaslucka, utan sidoglas, Svart
Art.nr. RA14-010890

Pris: 77.900 kr / Glaslucka, med sidoglas, Svart
Art.nr. RA14-011890

NYHET

RAIS Caro 110 BIO

Tillbehör & tillval, se sida 7.v

BIOETANOL

Priser

Pris: 70.900 kr / Stållucka, utan sidoglas, Svart
Art.nr. RA14-042890

Pris: 78.900 kr / Stållucka, med sidoglas, Svart
Art.nr. RA14-043890

Pris: 73.900 kr / Glaslucka, utan sidoglas, Svart
Art.nr. RA14-040890

Pris: 83.900 kr / Glaslucka, med sidoglas, Svart
Art.nr. RA14-041890

NYHET

RAIS Caro 130 BIO

Tillbehör & tillval, se sida 7.

BIOETANOL

Priser

Pris: 75.300 kr / Stållucka, utan sidoglas, Svart
Art.nr. RA14-042890 + RA14-0000-240190

Pris: 83.300 kr / Stållucka, med sidoglas, Svart
Art.nr. RA14-043890 + RA14-0000-240190

Pris: 78.300 kr / Glaslucka, utan sidoglas, Svart
Art.nr. RA14-040890 + RA14-0000-240190

Pris: 88.300 kr / Glaslucka, med sidoglas, Svart
Art.nr. RA14-041890 + RA14-0000-240190

NYHET

RAIS Q-tee 2 BIO

Tillbehör & tillval, se sida 7.

BIOETANOL

Priser

Pris: 58.900 kr / Stållucka, Svart
Art.nr. RA12-012890

Pris: 59.900 kr / Glaslucka, Svart
Art.nr. RA12-010890

NYHET

RAIS Q-tee 2 C BIO

Tillbehör & tillval, se sida 7.

BIOETANOL

Priser

Pris: 64.900 kr / Stållucka, Svart
Art.nr. RA12-062890

Pris: 65.900 kr / Glaslucka, Svart
Art.nr. RA12-060890

NYHET

RAIS Viva L 100 BIO

Tillbehör & tillval, se nedan.

BIOETANOL

Priser

Pris: 69.900 kr / Stållucka, utan sidoglas, Svart
Art.nr. RA19-012890

Pris: 78.900 kr / Stållucka, med sidoglas, Svart

Art.nr. RA19-013890

Pris: 71.900 kr / Glaslucka, utan sidoglas, Svart

Art.nr. RA19-010890

Pris: 81.900 kr / Glaslucka, med sidoglas, Svart
Art.nr. RA19-011890

NYHET

RAIS Viva L 120 BIO

Tillbehör & tillval, se nedan.

BIOETANOL

Priser

Pris: 74.900 kr / Stållucka, utan sidoglas, Svart
Art.nr. RA19-022890

Pris: 83.900 kr / Stållucka, med sidoglas, Svart

Art.nr. RA19-023890

Pris: 78.900 kr / Glaslucka, utan sidoglas, Svart

Art.nr. RA19-020890

Pris: 89.900 kr / Glaslucka, med sidoglas, Svart
Art.nr. RA19-021890

NYHET

RAIS Viva L 140 BIO

Tillbehör & tillval, se nedan.

BIOETANOL

Priser

Pris: 79.900 kr / Stållucka, utan sidoglas, Svart

Art.nr. RA19-032890

Pris: 88.900 kr / Stållucka, med sidoglas, Svart

Art.nr. RA19-033890

Pris: 83.900 kr / Glaslucka, utan sidoglas, Svart

Art.nr. RA19-030890

Pris: 94.900 kr / Glaslucka, med sidoglas, Svart
Art.nr. RA19-031890

NYHET

RAIS Viva L 160 BIO

Tillbehör & tillval, se nedan.

BIOETANOL

Priser

Pris: 84.900 kr / Stållucka, utan sidoglas, Svart
Art.nr. RA19-042890

Pris: 93.900 kr / Stållucka, med sidoglas, Svart

Art.nr. RA19-xxxxxx

Pris: 88.900 kr / Glaslucka, utan sidoglas, Svart

Art.nr. RA19-040890

Pris: 99.900 kr / Glaslucka, med sidoglas, Svart
Art.nr. RA19-041890

TILLBEHÖR/TILLVAL VIVA,NEXO & CARO

Tillbehör

Färgtillägg	**Pris: 4.900 kr**
Glasinredning set 1,8kg Art.nr. RA19-0000-3508	**Pris: 1900 kr**
Keramiska vedträ set BIO Art.nr.RA19-0000-3507	**Pris: 690 kr**

Tillval

Med eller utan sidoglas
Svart, Platina, Mocka, Nickel, Sand (Vit)
Handtag, se sidan 31.

NYHET

RAIS Nexo 100 BIO

Tillbehör & tillval, se nedan.

BIOETANOL

Priser

Pris: 69.900 kr / Stållucka, utan sidoglas, Svart
Art.nr. RA10-012890

Pris: 78.900 kr / Stållucka, med sidoglas hö/vän hörn, svart
Art.nr. RA10-013890

Pris: 71.900 kr / Glaslucka, utan sidoglas, Svart
Art.nr. RA10-010890

Pris: 81.900 kr / Glaslucka, med sidoglas hö/vän hörn, svart
Art.nr. RA10-011890

NYHET

RAIS Nexo 120 BIO

Tillbehör & tillval, se nedan.

BIOETANOL

Priser

Pris: 74.900 kr / Stållucka, utan sidoglas, Svart
Art.nr. RA10-022890

Pris: 83.900 kr / Stållucka, med sidoglas hö/vän hörn, svart
Art.nr. RA10-023890

Pris: 78.900 kr / Glaslucka, utan sidoglas, Svart
Art.nr. RA10-020890

Pris: 89.900 kr / Glaslucka, med sidoglas hö/vän hörn, svart
Art.nr. RA10-021890

NYHET

RAIS Nexo 140 BIO

Tillbehör & tillval, se nedan.

BIOETANOL

Priser

Pris: 80.900 kr / Stållucka, utan sidoglas, Svart
Art.nr. RA10-022890 + RA10-0000-24010190

Pris: 89.900 kr / Stållucka, med sidoglas hö/vän hörn, svart
Art.nr. RA10-023890 + RA10-0000-24010190

Pris: 84.900 kr / Glaslucka, utan sidoglas, Svart
Art.nr. RA10-020890 + RA10-0000-24010190

Pris: 95.900 kr / Glaslucka, med sidoglas hö/vän hörn, svart
Art.nr. RA10-021890 + RA10-0000-24010190

NYHET

RAIS Nexo 160 BIO

Tillbehör & tillval, se nedan.

BIOETANOL

Priser

Pris: 84.900 kr / Stållucka, utan sidoglas, Svart
Art.nr. RA10-022890 + RA10-0000-24010190

Pris: 93.900 kr / Stållucka, med sidoglas hö/vän hörn, svart
Art.nr. RA10-023890 + RA10-0000-24010190

Pris: 88.900 kr / Glaslucka, utan sidoglas, Svart
Art.nr. RA10-020890 + RA10-0000-24010190

Pris: 99.900 kr / Glaslucka, med sidoglas hö/vän hörn, svart
Art.nr. RA10-021890 + RA10-0000-24010190

TILLBEHÖR/TILLVAL VIVA,NEXO, Q-tee 2/2C & CARO

Tillbehör

Färgtillägg	**Pris: 4.900 kr**
Glasinredning set 1,8kg Art.nr. RA19-0000-3508	**Pris: 1900 kr**
Keramiska vedträ set BIO Art.nr.RA19-0000-3507	**Pris: 690 kr**

Tillval

Med eller utan sidoglas
Svart, Platina, Mocka, Nickel, Sand (Vit)
Handtag, se sidan 31.

Westbo Ignis

Elektrisk brasa
Strömadapter och fjärr-
kontroll ingår

Pris: 1.790 kr **Art.nr.10741WS**

Westbo Carl el

Elektrisk

Svart

Med värmefläkt och kokplatta

Fjärrkontroll ingår

Pris: 15.900 kr **Art.nr.10731WS**

Westbo Victoria 100 el

Elektrisk

Svart

Med värmefläkt och kokplatta

Fjärrkontroll ingår

Pris: 18.900 kr **Art.nr.10732WS**

Westbo Classic el

Elektrisk

Svart lackerad eller Vit emalj

Med värmefläkt

Fjärrkontroll ingår

Pris: 33.900 kr / Svart **Art.nr.10734WS**
Pris: 33.900 kr / Vit lackerad **Art.nr.10733WS**

Napoleon Allure, Horisontell

Höjd 55 cm, Djup 12,7cm (går att bygga in i vägg)
Värmefläkt i två steg
Svart, fjärrkontroll ingår

Pris: 8.990 kr 127 cm bred (50”) **Art.nr.NEFL50FH-EUNA**

Napoleon Allure, Vertikal

Elektrisk
Bred 40cm , Djup 14cm (går att delvis bygga in i vägg)
Värmefläkt i två steg
Svart, fjärrkontroll ingår

Pris: 5.990 kr 81 cm hög (32”) **Art.nr.NEFVC32-EUNA**
Pris: 6.290 kr 96 cm hög (38”) **Art.nr.NEFVC38H-EUNA**

Napoleon Stylus

Elektrisk
Bred 150cm, Höjd 51,5cm, Djup 28cm
Vit
fjärrkontroll ingår

Pris: 9.990 kr **Art.nr.NEFP32-5019WNA**

Kalfire E-One 100 F

Frontmodell
Kassett för inbyggnad
Elektriskt hologram
Fjärrkontroll ingår
Kalfire Connected App
Single Flame

Pris: 78.500 kr

Tillbehör

Dual flame technology(bakre lågor)	11.800 kr
Inredning Design-botten	3.400 kr
Värmefläkt (Atmos Heating)	5.900 kr
Hotell switch	390 kr
(Elplint förberedd att koppla samman med t.ex hotellnyckel eller brytare)	

Kalfire E-One 100 S

Tre-sidig modell
Kassett för inbyggnad
Elektriskt hologram
Fjärrkontroll ingår
Kalfire Connected App
Dual flame

Pris: 90.900 kr

Tillbehör

Inredning Design-botten	3.400 kr
Värmefläkt (Atmos Heating)	5.900 kr
Hotell switch	390 kr
(Elplint förberedd att koppla samman med t.ex hotellnyckel eller brytare)	

Kalfire E-One 130 F

Frontmodell
Kassett för inbyggnad
Elektriskt hologram
Fjärrkontroll ingår
Kalfire Connected App
Dual flame

Pris: 92.900 kr

Tillbehör

Inredning Design-botten	3.800 kr
Värmefläkt (Atmos Heating)	5.900 kr
Hotell switch	390 kr
(Elplint förberedd att koppla samman med t.ex hotellnyckel eller brytare)	

Kalfire E-One 130 C

Hörnmodell Höger/Vänster
Kassett för inbyggnad
Elektriskt hologram
Fjärrkontroll ingår
Kalfire Connected App
Dual flame

Pris: 96.900 kr

Tillbehör

Inredning Design-botten	3.800 kr
Värmefläkt (Atmos Heating)	5.900 kr
Hotell switch	390 kr
(Elplint förberedd att koppla samman med t.ex hotellnyckel eller brytare)	

Kalfire E-One 130 S

Tre-sidig modell
Kassett för inbyggnad
Elektriskt hologram
Fjärrkontroll ingår
Kalfire Connected App
Dual flame

Pris: 101.500 kr

Tillbehör

Inredning Design-botten	3.800 kr
Värmefläkt (Atmos Heating)	5.900 kr
Hotell switch	390 kr
(Elplint förberedd att koppla samman med t.ex hotellnyckel eller brytare)	

Kalfire E-One 160 F

Frontmodell
Kassett för inbyggnad
Elektriskt hologram med dual flame teknologi
Fjärrkontroll ingår
Kalfire Connected App
Dual flame

Pris: 119.900 kr

Tillbehör

Inredning Design-botten	4.300 kr
Värmefläkt (Atmos Heating)	5.900 kr

Kalfire E-One 160 S

Tre-sidig modell
Kassett för inbyggnad
Elektriskt hologram med dual flame teknologi
Fjärrkontroll ingår
Kalfire Connected App
Dual flame

Pris: 129.900 kr

Tillbehör

Inredning Design-botten	4.300 kr
Värmefläkt (Atmos Heating)	5.900 kr

Kalfire E-One 190 F

Hörnmodell Höger/Vänster
Kassett för inbyggnad
Elektriskt hologram med dual flame teknologi
Fjärrkontroll ingår
Kalfire Connected App
Dual flame

Pris: 135.500 kr

Tillbehör

Inredning Design-botten	4.700 kr
Värmefläkt (Atmos Heating)	5.900 kr

Kalfire E-One 190 S

Tre-sidig modell
Kassett för inbyggnad
Elektriskt hologram med dual flame teknologi
Fjärrkontroll ingår
Kalfire Connected App
Dual flame

Pris: 145.900 kr

Tillbehör

Inredning Design-botten	4.700 kr
Värmefläkt (Atmos Heating)	5.900 kr

NYHET

Classic F40

A+

En modern vedspis med miljövänlig teknik, hög prestanda och stilren design.
Kan topp-, bak- eller sidoanslutas.
Standard är svart lucka.

Tillval/tillbehör

Rostfri lucka	4.000 kr
Kokplatta Turbo	2.490 kr
Extra hög sockel	2.950 kr
Reling 1/2/3-sidor	Pris på förfrågan
Keramikhäll	pris på förfrågan

Pris från: 51.500 kr Art.nr. ClassicF40BLBLDM

NYHET

ECO 60 F

A+

En modern vedspis med miljövänlig teknik, hög prestanda och stilren design.
Kan topp-, bak- eller sidoanslutas.
Standard är svart lucka

Tillval/tillbehör

Rostfri lucka	6.000 kr
Kokplatta Turbo	2.490 kr
Extra hög sockel	2.950 kr
Reling 1/2/3-sidor	Pris på förfrågan
Keramikhäll	Pris på förfrågan

Pris från: 44.900 kr Art.nr. ECO60FBLBLDM

NYHET

Classic F80

A+

En modern vedspis med miljövänlig teknik, hög prestanda och stilren design.
Kan topp-, bak- eller sidoanslutas.
Standard är svart lucka.

Tillval/tillbehör

Rostfri lucka	7.000 kr
Kokplatta Turbo	2.490 kr
Extra hög sockel	2.950 kr
Reling 1/2/3-sidor	Pris på förfrågan
Keramikhäll	Pris på förfrågan

Pris från: 68.900 kr Art.nr. ClassicF80BLBLDM

Designa din köksspis från De Manincor.
Du kan välja mellan olika handtag, luckor & färger.

D1 handtag

D3 handtag

Standard lucka

Tillval: Rostfri lucka

D60

A+

En modern vedspis med miljövänlig teknik, hög prestanda och stilren design.
Kan topp-, bak- eller sidoanslutas.
standard är svart lucka.

Tillval/tillbehör

Rostfri lucka	6.000 kr
Kokplatta Turbo	2.490 kr
Extra hög sockel	2.950 kr
Reling 1/2/3-sidor	Pris på förfrågan
Keramikhäll	Pris på förfrågan
Handtag	Pris på förfrågan
Serpentinsten sida	Pris på förfrågan

Pris från: 62.900 kr **Art.nr. D60BLBLDM**

D60 Maxi

A+

En modern vedspis med miljövänlig teknik, hög prestanda och stilren design.
Kan topp-, bak- eller sidoanslutas.
standard är svart lucka.

Tillval/tillbehör

Rostfri lucka	6.000 kr
Kokplatta Turbo	2.490 kr
Extra hög sockel	2.950 kr
Reling 1/2/3-sidor	Pris på förfrågan
Keramikhäll	Pris på förfrågan
Handtag	Pris på förfrågan
Serpentinsten sida	Pris på förfrågan

Pris från: 63.900 kr **Art.nr. D60MAXIBLBLDM**

D80 Maxi

A+

En modern vedspis med miljövänlig teknik, hög prestanda och stilren design.
Kan topp-, bak- eller sidoanslutas.
Standard är svart lucka.

Tillval/tillbehör

Rostfri lucka	6.600 kr
Kokplatta Turbo	2.490 kr
Extra hög sockel	2.950 kr
Reling 1/2/3-sidor	Pris på förfrågan
Keramikhäll	Pris på förfrågan
Handtag	Pris på förfrågan
Serpentinsten sida	Pris på förfrågan

Pris från: 67.900 kr **Art.nr. D80MAXIBLBLDM**

Westbo HVA 27

Svart

Beställs topp eller bakansl.

Ø125mm

Pris: 22.900 kr Toppansl. **Art.nr. 10656WS**
Pris: 22.900 kr Bakansl. **Art.nr. 10655WS**

Tillval/Tillbehör

A+

Hällpåbyggnad toppansl.	**Art.nr. 10656HWS**	2.200 kr
Hällpåbyggnad bakansl.	**Art.nr. 10655HWS**	2.200 kr
Vattencistern	**Art.nr. 10644WS**	5.400 kr
Bakugnslucka	**Art.nr. 10603WS**	2.400 kr
Vedlucka	**Art.nr. 10645WS**	2.400 kr
Benstativ	**Art.nr. 10606WS**	2.400 kr
Golvplåt B800xD400	**Art.nr. 12003**	1.500 kr

(Kan beställas med hällpåbyggnad och vattencistern i koppar).

Westbo HVA 26

Stål- eller glaslucka
Svart
Ø 125mm

Stållucka: 23.900 kr **Art.nr. 10696WS**
Glaslucka: 24.900 kr **Art.nr. 10695WS**

Tillval/Tillbehör

A+

Hällpåbyggnad stållucka	**Art.nr. 10696HWS**	2.200 kr
Hällpåbyggnad glaslucka	**Art.nr. 10695HWS**	2.200 kr
Vattencistern	**Art.nr. 10644WS**	5.400 kr
Bakugnslucka	**Art.nr. 10603WS**	2.400 kr
Vedlucka	**Art.nr. 10645WS**	2.400 kr
Benstativ	**Art.nr. 10606WS**	2.400 kr
Övergång oval/rund Ø125mm	**Art.nr. 10641WS**	1090 kr
Inmurningsstos oval	**Art.nr. 10617WS**	990 kr
Friskluftsstos stållucka Ø76mm utv. med spjäll		1.090 kr
(ange vid beställning)	**Art.nr. 10696FWS**	
Friskluftsstos glaslucka Ø76mm utv. med spjäll		1.090 kr
(ange vid beställning)	**Art.nr. 10695FWS**	
Golvplåt B800xD400	**Art.nr. 12003**	1.500 kr

(Kan beställas med hällpåbyggnad och vattencistern i koppar).

Westbo Standard

Stål- eller glaslucka
Svart
Ø 125mm

Stållucka: 23.900 kr **Art.nr. 10658WS**
Glaslucka: 24.900 kr **Art.nr. 10659WS**

Tillval/Tillbehör

A+

Hällpåbyggnad stållucka	**Art.nr. 10658HWS**	2.200 kr
Hällpåbyggnad glaslucka	**Art.nr. 10659HWS**	2.200 kr
Vattencistern	**Art.nr. 10644WS**	5.400 kr
Bakugnslucka	**Art.nr. 10603WS**	2.400 kr
Vedlucka	**Art.nr. 10645WS**	2.400 kr
Benstativ	**Art.nr. 10606WS**	2.400 kr
Övergång oval/rund Ø125mm	**Art.nr. 10641WS**	1090 kr
Inmurningsstos oval	**Art.nr. 10617WS**	990 kr
Friskluftsstos stållucka Ø76mm utv. med spjäll		1.090 kr
(ange vid beställning)	**Art.nr. 10658FWS**	
Friskluftsstos glaslucka Ø76mm utv. med spjäll		1.090 kr
(ange vid beställning)	**Art.nr. 10659FWS**	
Golvplåt B800xD400	**Art.nr. 12003**	1.500 kr

(Kan beställas med hällpåbyggnad och vattencistern i koppar).

Westbo 30

Smalspis med stor glas-
lucka upptill

Svart, Ø125mm

Förberedd för frisk-
luftsansluntning.

Tillval

Golvplåt B500 x D400, Svart 1.500kr
Art.nr. 12004
Friskluftsanslutningskit** 1.290kr
Art.nr. 11922
Stos för toppanslutning Ø125mm 1290 kr
Art.nr. 10723WS

Stos för anslutning bak/topp

Pris: 29.900 kr **Art.nr. 10769WS**

A

Ornament 30

Smalspis med ornament

Svart, Ø125mm

Förberedd för frisk-
luftsansluntning.

Tillval

Övergång oval/rund Ø125mm (vid toppansl.) 1090 kr
Art.nr. 10789WS
Golvplåt B500 x D400, Svart **Art.nr. 12004** 1.500 kr
Friskluftsanslutningskit** 1.290kr
Art.nr. 11922

Pris: 23.900 kr **Art.nr. 10719WS**

A

Standard 30

Smalspis utan ornament

Svart, Ø125mm

Förberedd för frisk-
luftsansluntning.

Tillval

Övergång oval/rund Ø125mm (vid toppansl.) 1090 kr
Art.nr. 10641WS
Golvplåt B500 x D400, Svart 1.500 kr
Art.nr. 12004
Friskluftsanslutningskit** 1.290kr
Art.nr. 11922

Pris: 23.900 kr **Art.nr. 10720WS**

A

Westbo WeRa Mini

Svart, Ø125mm

Med glas i lucka och
kokplatta

Tillval

Golvplåt rekt, Svart 66x88 cm 1.900 kr
Art.nr. 15616

Pris: 17.900 kr **Art.nr. 10771WS**

A

Westbo WeRa

Svart, Ø125mm

Med glas i lucka och
kokplatta

Tillval

Golvplåt rekt.m. rundad front, 85x110 cm 1.900 kr
Art.nr. 11934

Pris: 18.900 kr **Art.nr. 10763WS**

A

Westbo Victoria 85

A

Svart, Ø125mm
Finns med eller utan sidoglas

Endast bakanslutning som standard

Pris med sidoglas: 26.900 kr
Art.nr.15048WS
Pris utan sidoglas: 26.900 kr
Art.nr.15694WS

Tillval / tillbehör

Stos för anslutning bak/topp	**Art.nr.10723WS**	1.290 kr
Golvplåt rekt, svart 100x100 cm	**Art.nr.11928**	1.900 kr
Friskluftsanslutningskit**	**Art.nr.11922**	1.290 kr

Stos för anslutning bak/topp

Westbo Victoria 100

A+

Svart, Ø125mm
Finns med eller utan sidoglas

Endast bakanslutning som standard

Pris med sidoglas: 26.900 kr
Art.nr.10662WS
Pris utan sidoglas: 26.900 kr
Art.nr.10698WS

Tillval / tillbehör

Stos för anslutning bak/topp	**Art.nr.10723WS**	1.290 kr
Golvplåt rekt, svart 66x80 cm	**Art.nr.15616**	1.900 kr
Friskluftsanslutningskit**	**Art.nr.11922**	1.290 kr

Stos för anslutning bak/topp

Westbo Victoria 125

A+

Svart, Ø150mm
Finns med eller utan sidoglas

Endast bakanslutning som standard

Pris med sidoglas: 37.900 kr
Art.nr.10660WS
Pris utan sidoglas: 37.900 kr
Art.nr.10701WS

Tillval / tillbehör

Stos för anslutning bak/topp	**Art.nr.10724WS**	1.290 kr
Golvplåt rekt, svart 100x100 cm	**Art.nr.11928**	1.900 kr
Friskluftsanslutningskit**	**Art.nr.11922**	1.290 kr

Stos för anslutning bak/topp

Westbo Victoria 240

Svart, Ø125mm
Endast bakanslutning men med tillval går det att få toppmonterad anslutning

Pris: 37.900 kr
Art.nr.10764WS

Tillval / tillbehör

Stos för anslutning bak/topp	**Art.nr.10723WS**	1.290 kr
Värmelagring Victoria 240 (22kg)	**Art.nr.10778WS**	4.350 kr
Golvplåt rekt, svart 66x80 cm	**Art.nr.15616**	1.900 kr
Friskluftsanslutningskit**	**Art.nr.11922**	1.290 kr

Stos för anslutning bak/topp

* Mått golvplan sidan 37-38
** Innehållsbeskrivning, sid. 36

Westbo Classic Svart

Emblem ingår (ej förmonterad) Ø125mm

A+

Tillval / tillbehör

Polerade dörrar/luckor		8.500 kr
Dörr/lucka utan ornament		2.050 kr
Emblem guldfärgad		3.500 kr
Friskluftsstos med spjäll (går ej eftermontera)		5.200 kr
Vridring för sidomontering	**Art.nr.10708WS**	1.090 kr
Värmelagring 30kg	**Art.nr.10785WS**	5.900 kr
Friskluftsanslutningskit**	**Art.nr.11922**	1.290 kr
Golvplåt rekt, svart 66x80 cm	**Art.nr.15616**	1.900 kr

Pris: 47.900 kr

/ Svart, höjd 1960 mm **Art.nr.10651WS**

Pris: 47.900 kr

/ Svart, höjd 2060 mm **Art.nr.10653WS**

Westbo Carl 95

Svart, Ø125mm
Med glas i lucka och kokplatta
Endast bakanslutning men med tillval går det att få toppmonterad anslutning

A+

Tillval / tillbehör

Stos för anslutning bak/topp	**Art.nr.10728WS**	1.290 kr
Golvplåt rekt, svart 66x80 cm	**Art.nr.15616**	1.900 kr
Friskluftsanslutningskit Carl**	**Art.nr.15941**	1.530 kr

Pris: 20.900 kr **Art.nr.10716WS**

Stos för anslutning bak/topp

Westbo Carl 120

Svart, Ø150mm
Med glas i lucka och kokplatta
Endast bakanslutning men med tillval går det att få toppmonterad anslutning

A+

Tillval / tillbehör

Stos för anslutning bak/topp	**Art.nr.10718WS**	1.290 kr
Golvplåt rekt, svart 100x100 cm	**Art.nr.11928**	1.900 kr
Friskluftsanslutningskit**	**Art.nr.11922**	1.290 kr

Pris: 29.900 kr **Art.nr.10735WS**

Stos för anslutning bak/topp

* Mått golvplan sidan 36-37
** Innehållsbeskrivning, sid. 35

NYHET

Dovre 101 CBS

Svart, Ø150mm
Med extra lucka på höger-
sida för vedpåfyllning

Tillval / tillbehör

Stos för toppanslutning Ø125mm	**Art.nr.153180DO**	850 kr
Golvplåt rekt, svart 66x80 cm	**Art.nr.15616**	1.500 kr
Kokplatta **Art.nr.KP100CBSDO**		1.900 kr

Pris: 13.900 kr **Art.nr.90111DO**

A

Dovre 40CBS-2

Svart, Ø125mm
Med justerbara ben
Utan asklåda.
Endast bakanslutning men
med tillval går det att få
toppmonterad anslutning

Tillval / tillbehör

Stos för toppanslutning Ø125mm	**Art.nr.917690DO**	850 kr
Kokplatta	**Art.nr.917470DO**	1.900 kr
Golvplåt rekt.m. rundad front, svart 85x110cm **Art.nr.11934**		1.990 kr

Pris toppansl.: 17.750 kr **Art.nr.15937DO**
Pris bakansl.: 16.900 kr **Art.nr.10943DO**

A

Dovre 250CBS

Svart, Ø125mm

Med justerbara ben
Utan asklåda.

Tillval / tillbehör

Extra strålskyddsplåt **Art.nr.11268DO** (för avstånd 100mm bak till brännbar vägg)	790 Kr
Golvplåt rekt, svart 66x80 cm **Art.nr.15616**	1.300 kr

Pris: 16.900 kr **Art.nr.11294DO**

A+

Dovre 425CB

Svart, med spröjs Ø150mm

Med justerbara ben
Asklåda

Tillval / tillbehör

Extra strålskyddsplåt (för avstånd 100 mm bak till brännbar vägg)	790 kr
Golvplåt rekt.m. rundad front, svart 85x110cm	1.990 kr

Pris: 24.900 kr **Art.nr.10893DO**

A

Dovre Astro 4

Kaminen har den senaste
förbränningstekniken.
-Mindre utsläpp med en renare
miljö som resultat.

Tillval / tillbehör

Extra strålskyddsplåt (för avstånd 100 mm bak till brännbar vägg)	1890 kr
Friskluftsanslutningskit**	1.290 kr

Pris från: 35.900 kr **Art.nr.10998DO**

A

* Mått golvplan sidan 37-38
** Innehållsbeskrivning, sid. 36

Dovre 760 WD

Svart, Ø150mm
Stor asklåda
Med extra lucka på höger-
sida för vedpåfyllning

Tillval / tillbehör

Friskluftsanslutningskit**	**Art.nr.11922**	1.290 kr

Pris: 33.900 kr **Art.nr.15864DO**

A

Dovre Saga 101

Svart, Ø125mm
Med förnyat Bockarna
Bruse motiv på sidorna

Tillval / tillbehör

Golvplåt rekt.m. rundad front, svart 85x110cm		1.990 kr
Art.nr.11934		
Kokplatta	**Art.nr.KPSAGA1DO**	2.500 kr
Strålskyddsplåt rygg	**Art.nr.HS-SAGA101ADO**	950 kr
Strålskyddsplåt Vänster sida	**Art.nr.HS-SAGA101LDO**	850 kr
Strålskyddsplåt Höger sida	**Art.nr.HS-SAGA101RDO**	850 kr
Friskluftsanslutningskit**	**Art.nr.11922**	1.290 kr

Pris: 22.900 kr **Art.nr.SAGA101DO**

A

Dovre Saga 107

Svart, Ø125mm
Med 3st synliga glas på
var sida för ge insyn till
elden även från sidan

Tillval / tillbehör

Golvplåt rekt.m. rundad front, svart 85x110cm		1.990 kr
Art.nr.11934		
Kokplatta	**Art.nr.KPSAGA1DO**	2.500 kr
Strålskyddsplåt rygg	**Art.nr.HS-SAGA101ADO**	950 kr
Strålskyddsplåt Vänster sida	**Art.nr.HS-SAGA107LDO**	1.900 kr
Strålskyddsplåt Höger sida	**Art.nr.HS-SAGA107RDO**	1.900 kr
Friskluftsanslutningskit**	**Art.nr.11922**	1.290 kr

Pris: 24.900 kr **Art.nr.SAGA107DO**

A

Dovre Saga 301

Svart, Ø150mm
Med extra lucka på höger-
sida för vedpåfyllning

Tillval / tillbehör

Friskluftsanslutningskit**	**Art.nr.11922**	1.290 kr

Pris: 38.900 kr **Art.nr.SAGA301DO**

A

* Mått golvplan sidan 37-38
** Innehållsbeskrivning, sid. 36

RAIS Caro 90

Rökstos Ø150mm
Svart, Platina, Mocka, Sand, eller Nickel.

Tillval / tillbehör

A+

Platina, Mocka, Sand, Nickel	4.900 kr
Air-kit bak**	4.800 kr
Air-kit botten**(endast sv)	4.800 kr
Stos för friskluftsskorsten (direktkoppl.skorst.)	5.900 kr
Handtag, se sida 31	1.850-2.800 kr.
Friskluftsanslutningskit** **Art.nr.11922**	1.290 kr
Golvglas, formskuret **Art.nr.RA14-0000-490101**	3.400 kr

Pris: 35.500 kr / Stållucka, utan sidoglas, Svart **Art.nr.RA14-012190**
Pris: 43.900 kr / Stållucka, med sidoglas, Svart **Art.nr.RA14-013190**
Pris: 37.500 kr / Glaslucka, utan sidoglas, Svart **Art.nr.RA14-0100190**
Pris: 47.900 kr / Glaslucka, med sidoglas, Svart **Art.nr.RA14-011190**

RAIS Caro 110

Rökstos Ø150mm
Svart, Platina, Mocka, Sand, eller Nickel

Tillval / tillbehör

A+

Platina, Mocka, Sand, Nickel	4.900 kr
Air-kit bak**	4.800 kr
Air-kit botten**(endast sv)	4.800 kr
Stos för friskluftsskorsten (direktkoppl.skorst.)	5.900 kr
Handtag, se sida 31	1.850-2.800 kr.
Friskluftsanslutningskit** **Art.nr.11922**	1.290 kr
Golvglas, formskuret **Art.nr.RA14-0000-490101**	3.400 kr

Pris: 41.900 kr / Stållucka, utan sidoglas, Svart **Art.nr.RA14-042190**
Pris: 49.900 kr / Stållucka, med sidoglas, Svart **Art.nr.RA14-043190**
Pris: 44.900 kr / Glaslucka, utan sidoglas, Svart **Art.nr.RA14-040190**
Pris: 54.900 kr / Glaslucka, med sidoglas, Svart **Art.nr.RA14-041190**

Tvärsnitt på friskluftsskorsten monterad på Rais Caro 90/110/130

Adapter passar till premodul,schiedel & NVI skorsten. Ange vid beställning.

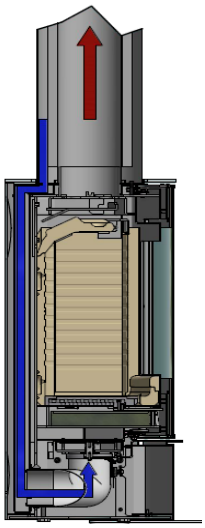

* Mått golvplan sidan 36-37
** Innehållsbeskrivning, sid. 35

Bilden visar Caro 110

RAIS Caro 130

Rökstos Ø150mm
Svart, Platina, Mocka, Sand, eller Nickel
(Bestånde av en Rais Caro 110 + 200mm förhöjning.)

Tillval / tillbehör

A+

Platina, Mocka, Sand, Nickel		4.900 kr
Air-kit bak**	**RA14-0000-172090**	4.800 kr
Air-kit botten**		4.800 kr
Stos för friskluftsskorsten (direktkoppl.skorst.)		5.900 kr
Handtag, se sida 31		1.850-2.800 kr
Friskluftsanslutningskit**	**Art.nr.11922**	1.290 kr
Golvglas, formskuret	**Art.nr.RA14-0000-490101**	3.400 kr
Värmelagringssten		

** artikelnummer avser svart

Pris: 45.900 kr / Stållucka, utan sidoglas, Svart **Art.nr.RA14-042190** + RA14-0000-240190
Pris: 53.900 kr / Stållucka, med sidoglas, Svart **Art.nr.RA14-043190** + RA14-0000-240190
Pris: 48.900 kr / Glaslucka, utan sidoglas, Svart **Art.nr.RA14-040190** + RA14-0000-240190
Pris: 58.900 kr / Glaslucka, med sidoglas, Svart **Art.nr.RA14-041190** + RA14-0000-240190

RAIS Caro 110 SST

Rökstos Ø150mm
Svart, Platina eller Mocka med täljsten
Täckplåt för vedförvaring ingår i kamin
(ej på bild)

Tillval / tillbehör

A+

Platina, Mocka		4.900 kr
Air-kit bak**	**RA14-0000-172090**	4.800 kr
Air-kit botten**		4.800 kr
Handtag, se sida 31		1.850-2.800 kr.
Friskluftsanslutningskit**	**Art.nr.11922**	1.290 kr
Golvglas, formskuret	**Art.nr.RA14-0000-490101**	3.400 kr

** artikelnummer avser svart

Pris: 59.900 kr / Stållucka, Svart
Pris: 61.900 kr / Glaslucka, Svart

* Mått golvplan sidan 36-37
** Innehållsbeskrivning, sid. 35

RAIS Viva L 100 med bakugn

Med eller utan sidoglas

Rökstos Ø150mm

Svart, Platina, Mocka, Nickel, Sand

AIR-box standard Ø100mm
Endast bakanslutning

Tillval/tillbehör/färgtillägg

A+

Se sida 23
Handtag, se sida 31

Pris: 51.800 kr /
Stållucka, utan sidoglas, Svart, Bakugn.
Art.nr. RA2759004

RAIS Viva L 100

Med eller utan sidoglas
Rökstos Ø150mm
Svart, Platina, Mocka, Nickel, Sand
AIR-box standard Ø100mm

Tillval / tillbehör/färgtillägg

A+

Se sida 23
Handtag, se sida 31

Pris: 37.900 kr / Stållucka, utan sidoglas, Svart

Pris: 46.900 kr / Stållucka, med sidoglas, Svart

Pris: 39.900 kr / Glaslucka, utan sidoglas, Svart

Pris: 49.900 kr / Glaslucka, med sidoglas, Svart

RAIS Viva L 120

Med eller utan sidoglas
Rökstos Ø150mm
Svart, Platina, Mocka, Nickel, Sand

AIR-box standard Ø100mm

Tillval / tillbehör/färgtillägg

A+

Se sida 23
Handtag, se sida 31

Pris: 42.900 kr / Stållucka, utan sidoglas, Svart

Pris: 51.900 kr / Stållucka, med sidoglas, Svart

Pris: 46.900 kr / Glaslucka, utan sidoglas, Svart

Pris: 57.900 kr / Glaslucka, med sidoglas, Svart

RAIS Viva L 140

Med eller utan sidoglas
Rökstos Ø150mm
Svart, Platina, Mocka, Nickel, Sand
AIR-box standard Ø100mm

A+

Tillval / tillbehör/färgtillägg

Se sida 23
Handtag, se sida 31

Pris: 47.900 kr / Stållucka, utan sidoglas, Svart

Pris: 56.900 kr / Stållucka, med sidoglas, Svart

Pris: 51.900 kr / Glaslucka, utan sidoglas, Svart

Pris: 62.900 kr / Glaslucka, med sidoglas, Svart

RAIS Viva L 160

Med eller utan sidoglas
Rökstos Ø150mm
Svart, Platina, Mocka, Nickel, Sand
AIR-box standard Ø100mm

Tillval / tillbehör/färgtillägg

A+

Se sida 23
Handtag, se sida 31

Pris: 52.900 kr / Stållucka, utan sidoglas, Svart

Pris: 61.900 kr / Stållucka, med sidoglas, Svart

Pris: 56.900 kr / Glaslucka, utan sidoglas, Svart

Pris: 67.900 kr / Glaslucka, med sidoglas, Svart

* Mått golvplan sidan 37-38
** Innehållsbeskrivning, sid. 36

Tillval / tillbehör/färgtillägg

Platina, Sand, Mocka, Nickel		4.900 kr
Handtag, se sida 31		1.850-2.850 kr
CleverAir		2.700 kr
Topplatta i rostfritt stål		4.800 kr
Topplatta i täljsten		2.400 kr
Värmelagringssten (120 L, 24 kg)		
Art.nr.RA2796521		4.100 kr
Värmelagringssten (140 L, 48 kg)		
Art.nr.RA2956521		5.300 kr
Värmelagringssten (160 L, 96 kg)		
Art.nr.RA2876521		8.400 kr
Vridsockel med vridbar rökstos		6.300 kr
Air-kit bak**		4.800 kr
Air-kit botten**		4.800 kr
Golvglas, formskuret*	**Art.nr.RA2714920**	3.400 kr
Friskluftsanslutningskit**	**Art.nr.11922**	1.290 kr
Bakugn Viva 100 (ej för montage i efterhand)		13.900 kr

Bänk Rais Viva 120 L/140 L/160 L **8.200 kr**
(beställs i samma färg som kamin)

RAIS Bionic-Fire

Svart eller Vit
Rökstos Ø150mm

AIR-box standard Ø100mm

Tillval / tillbehör

Friskluftsanslutningskit**	**Art.nr.11922**	1.290 kr

A+

Pris: 73.390 kr, svart glasfront, svart stomme, **Art.nr. RA8509020**
Pris: 73.390 kr, vit glasfront, svart stomme, **Art.nr. RA8509001**
Pris: 73.390 kr, svart glasfront, Nickel stomme, **Art.nr. RA8508320**
Pris: 73.390 kr, vit glasfront, Nickel stomme, **Art.nr. RA8508301**

* Mått golvplan sidan 37-38
** Innehållsbeskrivning, sid. 36

RAIS Nexo 100

Med eller utan sidoglas
Rökstos Ø150mm
Svart, Platina, Mocka, Nickel, Sand

AIR-box standard Ø100mm

Tillval / tillbehör/färgtillägg
Info finns på sida 25.
Handtag, se sidan 31

A+

Pris: 38.500 kr / Stållucka, utan sidoglas, Svart
Pris: 46.900 kr / Stållucka, hörn eller 2 sidoglas, Svart
Pris: 39.900 kr / Glaslucka, utan sidoglas, Svart
Pris: 49.900 kr / Glaslucka, hörn eller 2 sidoglas, Svart

RAIS Nexo 120

Med eller utan sidoglas
Rökstos Ø150mm
Svart, Platina, Mocka, Nickel, Sand

AIR-box standard Ø100mm

Tillval / tillbehör/färgtillägg
Info finns på sida 25.
Handtag, se sidan 31

A+

Pris: 42.900 kr / Stållucka, utan sidoglas, Svart
Pris: 51.900 kr / Stållucka, hörn eller 2 sidoglas, Svart
Pris: 46.900 kr / Glaslucka, utan sidoglas, Svart
Pris: 57.900 kr / Glaslucka, hörn eller 2 sidoglas, Svart

RAIS Nexo 140

Med eller utan sidoglas
Rökstos Ø150mm
Svart, Platina, Mocka, Nickel, Sand

AIR-box standard Ø100mm

Tillval / tillbehör/färgtillägg
Info finns på sida 25.
Handtag, se sidan 31

A+

Pris: 47.900 kr / Stållucka, utan sidoglas, Svart
Pris: 56.900 kr / Stållucka, hörn eller 2 sidoglas, Svart
Pris: 51.900 kr / Glaslucka, utan sidoglas, Svart
Pris: 62.900 kr / Glaslucka, hörn eller 2 sidoglas, Svart

RAIS Nexo 160

Med eller utan sidoglas
Rökstos Ø150mm
Svart, Platina, Mocka, Nickel, Sand

AIR-box standard Ø100mm

Tillval / tillbehör/färgtillägg
Info finns på sida 25.
Handtag, se sidan 31

A+

Pris: 52.900 kr / Stållucka, utan sidoglas, Svart
Pris: 61.900 kr / Stållucka, med 1 eller 2 sidoglas, Svart
Pris: 56.900 kr / Glaslucka, utan sidoglas, Svart
Pris: 67.900 kr / Glaslucka, med 1 eller 2 sidoglas, Svart

* Mått golvplan sidan 36-37
** Innehållsbeskrivning, sid. 35

RAIS Nexo 185

Med eller utan sidoglas
Rökstos Ø150mm
Svart, Platina, Mocka, Nickel,
Sand

A+

AIR-box standard Ø100mm

Pris: 59.900 kr / Stållucka, utan sidoglas, Svart
Pris: 68.900 kr / Stållucka, hörn eller 2 sidoglas, Svart
Pris: 63.900 kr / Glaslucka, utan sidoglas, Svart
Pris: 74.900 kr / Glaslucka, hörn eller 2 sidoglas, Svart

Tillval / tillbehör/färgtillägg

Platina, Sand, Mocka, Nickel		4.900 kr
Handtag, se sidan 31		1.850-2.850 kr
CleverAir		2.700 kr
Topplatta i rostfritt stål (topp)	Art.nr RA10-0000-061080	4.800 kr
Topplatta i täljsten (topp)	Art.nr RA10-0000-061270	2.400 kr
Värmelagringssten (mod.140, 36 kg)	Art.nr. RA10-0000-7201	4.250 kr
Värmelagringssten (mod.160, 72 kg)	**Art.nr RA10-0000-7202**	7.700 kr
Värmelagringssten (mod.185, 120 kg)	**Art.nr RA10-0000-7203**	13.900 kr
Vridsockel med vridbar rökstos		7.200 kr
Air-kit bak**,***	Art.nr. RA10-0000-172090	4.700 kr
Air-kit botten**,***	Art.nr RA00065172590	4.700 kr
Golvglas, formskuret*	Art.nr RA10-0000-490101	3.400 kr
Friskluftsanslutningskit***	**Art.nr.11922**	1.290 kr
Vedfack Nexo 120/140/160/185		2.950 kr

** svart utförande

Modell som visas
Rais Nexo 120, glaslucka hörn höger

OBS! Passar ej till Nexo 100
Beställs i samma färg som kamin.

Samtliga Nexo-modeller finns som hörn, både .höger och vänster.

Modell som visas
Rais Nexo 120, glaslucka hörn vänster

Bänk, stor 680mm Svart, 8.200kr Art.nr. RA10-0000-050390

Bänk, liten 440mm Svart, 6.900kr Art.nr RA10-0000-050190

* Mått golvplan sidan 37-38
*** Innehållsbeskrivning, sid. 36

A

RAIS 600-2 Max

Med ett sidoglas, höger eller vänster anges vid beställning
Rökstos Ø150mm
Svart, Platina, Mocka, Nickel, Sand

AIR-box standard Ø100mm

Tillval / tillbehör

Platina, Sand, Mocka, Nickel		8.300 kr
Handtag, se sidan 31		1.850-2.850 kr
Adapter för bakanslutning		1.800 kr
Förhöjning, påbyggnad (max. 2 st.)		7.800 kr
Art.nr.RA11-0000-240290		
Värmelagr.sten 60kg (krävs 1 extra toppsek.)		6.000 kr
Art.nr. RA11-0000-927030		
Värmelagr.sten 120kg (krävs 2 extra toppsek.)		12.000 kr
Art.nr. RA11-0000-927030 + RA11-0000-7030		
Air-kit bak**,svart	**Art.nr. RA11-0000-172090**	3.900 kr
Air-kit botten**,svart	**Art.nr. RA00065172590**	4.700 kr
Golvglas	Art.nr RA7094920	3.400 kr
Friskluftsanslutningskit**	**Art.nr.11922**	1.290 kr

Pris: 78.500 kr / Stållucka, Svart, Vänst, toppansl. (1st toppsektion)
Pris: 78.500 kr / Stållucka, Svart, Höger, toppansl. (1st toppsektion)
Pris: 81.500 kr / Glaslucka, Svart, Vänst, toppansl. (1st toppsektion)
Pris: 81.500 kr / Glaslucka, Svart, Höger, toppansl. (1st toppsektion)

Bänk, stor 682mm, svart 8.600 kr
Art.nr. RA11-0000-050790

Bänk, liten 440mm, svart 7.300 kr
Art.nr. RA11-0000-050890

A

RAIS 600-3 Max

Med sidoglas
Rökstos Ø150mm
Svart, Platina, Mocka, Nickel, Sand

AIR-box standard Ø100mm

Tillval / tillbehör

Platina, Sand, Mocka, Nickel		8.300 kr
Handtag, se sida 31		1.850-2.850 kr
Adapter för bakanslutning		1.800 kr
Förhöjning, påbyggnad (max. 2 st.)		7.800 kr
Art.nr.RA11-0000-240290		
Värmelagr.sten 60kg (krävs 1 extra toppsek.)		6.000 kr
Art.nr. RA11-0000-927030		
Värmelagr.sten 120kg (krävs 2 extra toppsek.)		12.000 kr
Art.nr. RA11-0000-927030 + RA11-0000-7030		
Air-kit bak** , svart	**Art.nr. RA11-0000-17209**	3.900 kr
Air-kit botten** ,svart	**Art.nr. RA00065172590**	4.700 kr
Golvglas	Art.nr RA7094920	3.400 kr
Friskluftsanslutningskit**	**Art.nr.11922**	1.290 kr

Pris: 78.500 kr / Stållucka, Svart, toppansl. (1st toppsektion)
Pris: 81.500 kr / Glaslucka, Svart, toppansl. (1st toppsektion)

Bänk, stor 682mm, svart 8.600 kr
Art.nr. RA11-0000-050790

Bänk, liten 440mm, svart 7.300 kr
Art.nr. RA11-0000-050890

* Mått golvplan sidan 37-38
** Innehållsbeskrivning, sid. 36

A

RAIS 600RD MAX

Med sidoglas
Rökstos Ø150mm
Svart, Platina, Mocka, Nickel, Sand
AIR-box standard Ø100mm men Air-kit bak/botten måste monteras på fabrik.

Tillval / tillbehör

Platina, Sand, Mocka, Nickel		8.300 kr
Adapter för bakanslutning		1.800 kr
Air-kit bak**	**Art.nr.RA10-0000-172090**	3.900 kr
Air-kit botten**	**Art.nr.00065172590RA**	4.700 kr
Golvglas	**Art.nr.RA00065172590**	3.300 kr

NYHET

Pris: 96.500 kr / Stållucka, Svart, höger (1st toppsektion)
Pris: 99.900 kr / Glaslucka, Svart, höger (1st toppsektion)

* Mått golvplan sidan 44-45

A+

RAIS 600 ART

Med eller utan sidoglas
Svart, Platina, Mocka, Nickel, Sand

AIR-box standard Ø100mm

Tillval / tillbehör

Platina, Sand, Mocka, Nickel		4.900kr
Sockel	**Art.nr RA11-0000-050990**	8.200 kr
Handtag, se sidan 31		1.850-2.850 kr
Bänk 684 mm, svart	**Art.nr RA11-0000-051090**	8.300kr
Airkit set botten	**Art.nr RA11-0000-170390**	4.800 kr
Airkit set bak, svart	**Art.nr RA11-0000-170290**	3.700 kr

NYHET

Pris: 52.900 kr / Stållucka, utan sidoglas, Svart
Pris: 59.900 kr / Stållucka, hörn vän/höger, Svart
Pris: 63.900 kr / Stållucka, 3-sidig modell, Svart

Pris: 55.900 kr / Glaslucka, utan sidoglas, Svart
Pris: 63.900 kr / Glaslucka, hörn eller 2 sidoglas, Svart
Pris: 67.900 kr / Glaslucka, 3-sidig modell, Svart

Sockel på bild köps som tillval

RAIS Pilar 193

Svart, Platina, Nickel, Mocka, Sand
Rökstos Ø150mm
Bilden visar Rostfri topplatta
Airbox standard Ø100mm

Tillval / tillbehör

A+

Platina, Mocka, Nickel, Sand		4.900 kr
Topplatta i rostfritt stål (konvektion)		6.900 kr
Art.nr RA16-0000-060380		
Toppring rostfri till standard topplatta		4.400 kr
Art.nr. RA16-0000-0606		
Topplatta i täljsten(topp)	Art.nr. RA16-0000-060501	2.400 kr
CleverAir		2.700 kr
Elektriskt luftspjäll (Electronic Air)		10.800 kr
Vridsockel		10.700 kr
Handtag, se sidan 32		3.100-3.400 kr
Värmelagringssten 60 kg (bakansl.)		5.900 kr
Art.nr. RA16-0000-7201		
Värmelagringssten 120 kg (toppansl.)		10.900 kr
Art.nr. RA16-0000-7202		
AIR-kit bak**	**Art.nr RA00065173790**	6.900 kr
AIR-kit botten**	**Art.nr. RA00065172590**	4.800 kr
Friskluftsanslutningskit**	**Art.nr.11922**	1.290 kr
Golvglas, formskuret	**Art.nr. RA16-0000-490101**	3.400 kr

Pris: 79.500 kr / Stållucka, svart
Pris: 83.500 kr / Glaslucka, svart

Topplatta standard

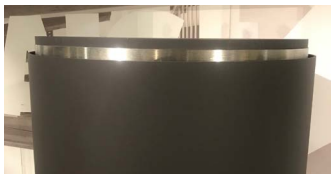

Rostfri toppring till standard topplatta

NYHET

RAIS OPAL

Rökstos Ø150mm
Svart, Platina, Mocka, Nickel, Sand

AIR-box standard Ø100mm

Tillval / tillbehör

A+

Handtag, se sida 32.	
Platina, Mocka, Nickel, Sand	4.900 kr
Electronic Air	10.800 kr

Pris: 78.500 kr / Stållucka, svart

* Mått golvplan sidan 37-38
** Innehållsbeskrivning, sid. 36

A+

RAIS Q-TEE 2

Svart
Rökstos Ø150mm

Tillval / tillbehör

Sockel, standard (380 mm)		5.200 kr
Sockel, låg (280 mm)		5.200 kr
Handtag, se sida 31		1.900-2.550 kr
Bänk, stor (H380 mm,svart)	**Art.nr. RA838041590**	5.600 kr
Bänk, liten (H380 mm,svart)	**Art.nr. RA838041090**	4.600 kr
Ben, 125 mm		3.500 kr
Ben, 165 mm		3.700 kr
Strålskyddsplåt	**Art.nr RA839410290**	2.200 kr
AIR-box för anslutning av friskluft **Art.nr. RA8381790**		3.700 kr
Friskluftsanslutningskit**	**Art.nr.11922**	1.290 kr

Pris: 26.500 kr / Ställucka
Pris: 28.500 kr / Glaslucka

Sockel, låg
H= 280 mm
RA838040190

Sockel, hög
H= 380 mm
RA838040590

A+

RAIS Q-tee 2 C Täljsten

Med eller utan sidoglas
Rökstos Ø150mm

Tillval / tillbehör

Dörr för vedförvaring		2.100 kr
Handtag, se sida 31		1.850-2.450 kr
AIR-box för anslutning av friskluft		3.700 kr
Friskluftsanslutningskit**	**Art.nr.11922**	1.290 kr

Pris: 56.900 kr / Ställucka
Pris: 58.900 kr / Glaslucka

* Mått golvplan sidan 36-37
** Innehållsbeskrivning, sid. 35

RAIS Juno/Porto 120 L

Med eller utan sidoglas
Rökstos Ø150mm
Svart, platina eller mocka
AIR-box standard Ø100mm

Tillval/tillbehör

A+

Färtillägg Platina, Mocka		4.900 kr
Clever Air		2.700 kr
Handtag, se sida 31		1.850-2.500 kr
Friskluftsanslutningskit**	**Art.nr.11922**	1.290 kr
AIR-kit bak**		4.600 kr
AIR-kit botten**		4.600 kr
Golvglas, formskuret*		3.400 kr

Pris: 66.900 kr / Stållucka utan sidoglas
Pris: 76.400 kr / Stållucka med sidoglas
Pris: 70.900 kr / Glaslucka utan sidoglas
Pris: 82.400 kr / Glaslucka med sidoglas

OBS! Modellen Juno är med Täljsten och modellen Porto är med Sandsten

RAIS Juno/Porto 160 L

Med eller utan sidoglas
Rökstos Ø150mm
Svart, Platina eller mocka

AIR-box standard Ø100mm

Tillval/tillbehör

A+

Färtillägg Platina		4.900 kr
Clever Air		2.700 kr
Handtag, se sida 31		1.850-2.500 kr
Friskluftsanslutningskit**	**Art.nr.11922**	1.290 kr
AIR-kit bak**		4.600 kr
AIR-kit botten**		4.600 kr
Värmemagsin i täljsten 74kg		10.200 kr
Konvektionsspjäll topplatta		1.800 kr
Golvglas, formskuret*		3.400 kr

Pris: 79.900 kr / Stållucka utan sidoglas
Pris: 89.400 kr / Stållucka med sidoglas
Pris: 83.900 kr / Glaslucka utan sidoglas
Pris: 95.400 kr / Glaslucka med sidoglas

OBS! Modellen Juno är med Täljsten och modellen Porto är med Sandsten

RAIS Nexo 120/ 160 SST/PORTO

Med eller utan sidoglas
Rökstos Ø150mm
Svart, Platina, Mocka, Sand

AIR-box standard Ø100mm

Tillval/tillbehör

A+

Färtillägg Platina, Mocka, Sand		4.900 kr
Handtag, se sida 31		1.850-2.500 kr
Friskluftsanslutningskit**	**Art.nr.11922**	1.290 kr
AIR-kit bak**		4.700 kr
AIR-kit botten**		4.700 kr

Pris: 66.900 kr / 79.900 kr / Stållucka, utan sidoglas, Svart
Pris: 76.400 kr / 89.400 kr / Stållucka, med sidoglas, Svart
Pris: 70.900 kr / 83.900 kr / Glaslucka, utan sidoglas, Svart
Pris: 82.400 kr / 95.400 kr / Glaslucka, med sidoglas, Svart

NYHET

* Mått golvplan sidan 36-37
** Innehållsbeskrivning, sid. 35

Handtag Rais Caro, Rais Caro T & Rais Viva L, Rais Q-tee 2C

Nr. 1 Svart trä
Ingår

Nr. 2 Rostfritt
2.500 kr
Art.nr
RA1711036200

Nr. 3 Läder, brunt
2.300 kr
Art.nr
RA1711047200

Nr. 5 Läder, svart
2.300 kr
Art.nr
RA1711057200

Nr. 7 Ek, naturfärgad
2.850 kr
Art.nr
RA1711058200

Nr. 6 Classic rostfritt
1.850 kr
Art.nr
RA1711127200

Handtag Rais Nexo, Rais 600 MAX och 600-ART

Nr. 1 Svart trä
Ingår

Nr. 2 Rostfritt
2.500 kr
Art.nr
RA10-0000-
1101200

Nr. 3 Läder, brunt
2.300 kr
Art.nr
RA10-0000-
1103200

Nr. 5 Läder, svart
2.300 kr
Art.nr
RA10-0000-
1106200

Nr. 7 Ek, naturfärgad
2.850 kr
Art.nr
RA10-0000-
1114200

Nr. 6 Classic rostfritt
1.850 kr
Art.nr
RA10-0000-
1105200

Handtag Rais Q-tee 2 (olika art.nr vid glasucka/stållucka)

Nr. 1 Svart trä
Ingår

Nr. 2 Rostfritt
2.450 kr

Nr. 3 Läder, brunt
2.300 kr

Nr. 5 Läder, svart
2.300 kr

Nr. 6
Classic rostfritt
1.850 kr

Handtag Rais Juno L

Nr. 1 Svart trä
Ingår

Nr. 2 Rostfritt
2.500kr

Nr. 3 Läder, brunt
2.300 kr

Nr. 5 Läder, svart
2.300 kr

Nr. 6
Classic rostfritt
1.850 kr

Handtag Rais OPAL

Nr. 2
Rostfrittstål
3.200 kr
RA15-0000-1101200

Nr. 3
Brunt läder
3.100 kr
RA15-0000-1103200

Nr. 5
Svart läder
3.100 kr
RA15-0000-1106200

* Mått golvplan sidan 36-37
** Innehållsbeskrivning, sid. 35

RAIS 500-1

Front modell
Med glas- eller stållucka
Täckram 25mm ingår
Svart
AIR-box standard Ø100mm
Rökstos Ø150mm

Tillval / tillbehör

A+

Konvektionsgaller se sid. 47-48

Friskluftsanslutningskit**	**Art.nr.11922**	1.290 kr
Golvglas*	**Art.nr RA7094920**	3.400 kr
Större täckram,(40mm)	**RA17-02060190**	3.600 kr

Pris: 42.900 kr / Stållucka **Art.nr.RA17-012190**
Pris: 44.900 kr / Glaslucka **Art.nr.RA17-010190**

RAIS 500-2

Hörn modell höger el. vänster
Med glas- eller stållucka
Täckram 25mm ingår
Svart
AIR-box standard Ø100mm
Rökstos Ø150mm

Tillval / tillbehör

A+

Konvektionsgaller se sid. 47-48

Friskluftsanslutningskit**	**Art.nr.11922**	1.290 kr
Golvglas*	**Art.nr RA7094920**	3.400 kr
Större täckram,(40mm)	**RA17-02060290**	3.900 kr

Pris: 49.900 kr / Stållucka med sidoglas höger eller vänster
Pris: 51.900 kr / Glaslucka med sidoglas höger eller vänster

RAIS 500-3

3-sidig model
Med glas- eller stållucka
Täckram 25mm ingår
Svart
AIR-box standard Ø100mm
Rökstos Ø150mm

Tillval / tillbehör

A+

Konvektionsgaller se sid. 47-48

Friskluftsanslutningskit**	**Art.nr.11922**	1.290 kr
Golvglas*	**Art.nr RA7094920**	3.400 kr
Större täckram,(40mm)	**RA17-02060390**	4.300 kr

Pris: 51.900 kr / Stållucka med sidoglas båda sidor **Art.nr.RA17-042190**
Pris: 55.900 kr / Glaslucka med sidoglas båda sidor **Art.nr.RA17-040190**

RAIS 600-1

Front modell
Med glas- eller stållucka
Täckram 25mm ingår
Svart
AIR-box standard Ø100mm
Rökstos Ø150mm

A+

Tillval / tillbehör

Konvektionsgaller m rektagulära hål (sv/vit)		2.900 kr
Konvektionsgaller m runda hål (sv/vit)		2.900 kr
Friskluftsanslutningskit**	**Art.nr.11922**	1.290 kr
Golvglas*	**Art.nr RA7094920**	3.300 kr
Större täckram,(40mm)	**RA11-02060190**	3.700 kr

Pris: 45.900 kr / Stållucka **Art.nr.RA11-012190**
Pris: 48.900 kr / Glaslucka **Art.nr.RA11-010190**

* Mått golvplan sidan 36-37
** Innehållsbeskrivning, sid. 35

RAIS 600-2

Hörn modell höger el. vänster
Med glas- eller stållucka
Täckram 25mm ingår
AIR-box standard Ø100mm
Rökstos Ø150mm

Tillval / tillbehör

Konvektionsgaller se sid. 47-48

Friskluftsanslutningskit**	**Art.nr.11922**	1.290 kr
Golvglas*	**Art.nr RA7094920**	3.400 kr
Större täckram, höger(40mm)	**RA11-02060290**	4.200 kr

Pris: 52.900 kr / Stållucka med sidoglas höger eller vänster
Pris: 56.900 kr / Glaslucka med sidoglas höger eller vänster

A+

RAIS 600-3

3-sidig model
Med glas- eller stållucka
Täckram 25mm ingår
Svart
AIR-box standard Ø100mm
Rökstos Ø150mm

Tillval / tillbehör

Konvektionsgaller se sid. 47-48

Friskluftsanslutningskit**	**Art.nr.11922**	1.290 kr
Golvglas*	**Art.nr RA7094920**	3.400 kr
Större täckram, (40mm),	**RA11-02060390**	4.600 kr

Pris: 55.900 kr / Stållucka med sidoglas båda sidor **Art.nr.RA11-042190**
Pris: 59.900 kr / Glaslucka med sidoglas båda sidor **Art.nr.RA11-040190**

A+

RAIS 600 RD

3-sidig model
Med glas- eller stållucka
Täckram 25mm ingår
Svart
AIR-box standard Ø100mm
Rökstos Ø150mm

Tillval / tillbehör

Konvektionsgaller se sid. 47-48

Friskluftsanslutningskit**	**Art.nr.11922**	1.290 kr
Golvglas*	**Art.nr RA7094920**	3.400 kr

Pris från: 61.900 kr /Stållucka, dörröppning hö/vä sida.

Pris från: 64.900 kr /Stållucka, dörröppning båda sidor. **Art.nr. RA23-012790**

Pris från: 65.900 kr /Glaslucka, dörröppning hö/vä sida.

Pris från: 68.900 kr /Glaslucka, dörröppning båda sidor. **Art.nr RA23-010790**

A+

RAIS 600 T

Tunnel model
Med glas- eller stållucka
Täckram 25mm ingår
Svart
AIR-box standard Ø100mm
Rökstos Ø150mm

Tillval / tillbehör

Konvektionsgaller se sid. 47-48

Friskluftsanslutningskit**	**Art.nr.11922**	1.290 kr
Golvglas*	**Art.nr RA7094920**	3.400 kr

Pris från: 61.900 kr /Stållucka, dörröppning hö/vä sida.

Pris från: 64.900 kr /Stållucka, dörröppning båda sidor. **Art.nr. RA23-022790**

Pris från: 65.900 kr /Glaslucka, dörröppning hö/vä sida.

Pris från: 68.900 kr /Glaslucka, dörröppning båda sidor. **Art.nr. RA23-020790**

A+

* Mått golvplan sidan 36-37
** Innehållsbeskrivning, sid. 35

RAIS Visio 1

Frontmodell med hisslucka
Svart ram (täckram tillkommer)
Rökgasstos Ø 200mm
AIR-box standard (Ø150mm)

Tillval / tillbehör

Täckram, svart	(går ej att eftermontera)	11.200 kr
Värmelagringssten, 154 kg,	**Art.nr. RA1246521**	17.500 kr
Handtag Svart Stål	**Art.nr. RA125101890**	3.400 kr
Rökgasspjäll Ø200mm	**92010850104068KA**	4.000 kr

Konvektionsgaller se sid 48-49

Pris: 83.500 kr/ 1-sidig, svart stålram på hisslucka

A+

RAIS Visio 2

2-sidig hisslucka, höger eller vänster
Svart eller rostfri ram (täckram tillkommer)
Rökgasstos Ø 200mm
AIR-box standard (Ø150mm)

Tillval / tillbehör

Täckram, svart	(går ej att eftermontera)	11.200 kr
Täckram, rostfri	**Utgår 2026**	16.900 kr
Värmelagringssten, 84 kg,	**Art.nr. RA1246522**	9.900 kr
Handtag Rostfritt Stål	**Art.nr RA124101780**	4.100 kr
Handtag Svart Stål	**Art.nr. RA124101890**	3.400 kr
Rökgasspjäll Ø200mm	**92010850104068KA**	4.000 kr

Konvektionsgaller se sid 48-49

Pris: 86.500 kr/ 2-sidig, svart stålram på hisslucka
Pris: 88.500 kr/ 2-sidig, rostfri stålram på hisslucka **Utgår 2026**

A+

RAIS Visio 2 inkl. betongomramning (hörn vänster el. höger)

Gjutna betongblock för enkel montering.

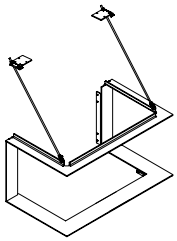

Exempelskiss på täckram till Visio 3, ej för montering i efterhand.

Pris: 124.000 kr / 2-sidig, svart stålram inkl. täckram
Pris: 131.700 kr / 2-sidig, rostfri stålram inkl. täckram **Utgår 2026**

A+

RAIS Visio 3

3-sidig hisslucka
Svart eller rostfri ram (täckram tillkommer)
Rökgasstos Ø 200mm
AIR-box standard (Ø150mm)

Tillval / tillbehör

Täckram, svart	(går ej att eftermontera)	11.200 kr
Täckram, rostfri	(går ej att eftermontera)	16.900 kr
Värmelagringssten, 42 kg,	**Art.nr. RA1246523**	4.900 kr
Handtag Rostfritt Stål	**Art.nr RA124101780**	4.100 kr
Handtag Svart Stål	**Art.nr. RA124101890**	3.400 kr
Rökgasspjäll Ø200mm	**92010850104068KA**	4.000 kr

Konvektionsgaller se sid 48-49

Pris: 89.900 kr / 3-sidig, svart stålram
Pris: 92.900 kr / 3-sidig, rostfri stålram **Utgår 2026**

A+

RAIS Visio 3 inkl. betongomramning

Gjutna betongblock för enkel montering.

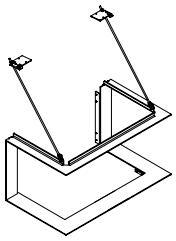

Exempelskiss på täckram till Visio 3, ej för montering i efterhand.

Pris: 127.400 kr / 3-sidig, svart stålram inkl. täckram
Pris: 136.100 kr / 3-sidig, rostfri stålram inkl. täckram **Utgår 2026**

A+

RAIS Visio 3 Uniq

Svart eller rostfri ram
Täckram ingår i samma material
Rökgasstos Ø 200mm
AIR-box standard (Ø150mm)

Tillval / tillbehör

Konvektionsgaller se sid 48-49

Rökgasspjäll Ø200mm	**92010850104068KA**	4.000 kr
Handtag svart stål	RA127101890	3.400 kr

Pris: 119.900 kr / svart stålram, inkl. svart täckram **Art.nr.1279004RA**

A+

RAIS Visio 3:1 Uniq

Svart eller rostfri ram
Täckram ingår i samma material
Rökgasstos Ø 200mm
AIR-box standard (Ø150mm)

Tillval / tillbehör

Konvektionsgaller se sid 48-49

Rökgasspjäll Ø200mm	**92010850104068KA**	4.000 kr

Pris: 169.900 kr / svart stålram, inkl. svart täckram **Art.nr.1299010RA**

A+

RAIS Visio 3:1

Svart eller rostfri ram
(täckram tillkommer)
Rökgasstos Ø 200mm
AIR-box standard (Ø150mm)

Tillval / tillbehör

Täckram, svart	(går ej att eftermontera)	11.200 kr
Täckram, rostfri	**Utgår 2026**	16.900 kr
Handtag Rostfritt Stål	**Art.nr RA124101780**	4.000 kr
Handtag Svart Stål	**Art.nr. RA124101890**	3.300 kr
Rökgasspjäll Ø200mm	**92010850104068KA**	4.000 kr

Konvektionsgaller se sid 48-49

Pris: 110.900 kr / svart stålram på hisslucka
Pris: 111.900 kr / rostfri ram på hisslucka **Utgår 2026**

A+

RAIS Visio 2:1

Svart eller rostfri ram
(täckram tillkommer)
Rökgasstos Ø 200mm
AIR-box standard (Ø150mm)

Tillval / tillbehör

Täckram, svart	(går ej att eftermontera)	11.200 kr
Handtag Rostfritt Stål	**Art.nr. RA125101780**	4.100 kr
Handtag Svart Stål	**Art.nr. RA125101890**	3.400 kr
Rökgasspjäll Ø200mm	**92010850104068KA**	4.000 kr

Konvektionsgaller se sid 48-49

Pris: 89.900 kr / svart stålram på hisslucka

A+

RAIS Visio 2 L

Svart eller rostfri ram
(täckram tillkommer)
Rökgasstos Ø 200mm
AIR-box standard (Ø150mm)

Tillval / tillbehör

Täckram, svart	(går ej att eftermontera)	12.100 kr
Täckram, rostfri	**Utgår 2026**	19.200 kr
Rökgasspjäll Ø200mm	**92010850104068KA**	4.000 kr

Konvektionsgaller se sid 48-49

Pris: 121.900 kr / svart stålram på hisslucka
Pris: 133.900 kr / rostfri stålram på hisslucka **Utgår 2026**

A+

RAIS Visio 3 L

Svart eller rostfri ram
(täckram tillkommer)
Rökgasstos Ø 200mm
AIR-box standard (Ø150mm)

Tillval / tillbehör

Täckram, svart	(går ej att eftermontera)	12.500 kr
Täckram, rostfri	(går ej att eftermontera)	20.500 kr
Rökgasspjäll Ø200mm	**92010850104068KA**	4.000 kr

Konvektionsgaller se sid 48-49

Pris: 127.900 kr / svart stålram på hisslucka
Pris: 139.900 kr / rostfri stålram på hisslucka **Utgår 2026**

A+

Kalfire W45/48F

Insats för frimurning
Rökgasstos Ø 150mm
Friskluftstos 1 x Ø150mm

Pris: 67.900 kr
Eldstadsinredning, Skamol

Tillval / tillbehör

Eldstadsinredning, stållamell	3.300 kr
Eldstadsinredning, design inredning	6.700 kr
Täckram 70 mm 4 sidor (4 mm)	4.600 kr
Täckram 100 mm 4 sidor (4 mm)	4.700 kr
Täckram 70 mm 4 sidor (8 mm)	4.500 kr

A+

Kalfire W53/50R

Insats för frimurning
Rökgasstos Ø 200mm
Friskluftstos 1 x Ø180mm
Täckram 30 mm (8 mm)

Pris: 136.900 kr
Eldstadsinredning, Skamol

Tillval / tillbehör

Eldstadsinredning, stållamell	3.800 kr
Eldstadsinredning, design inredning	7.500 kr
Rökgasspjäll Ø200mm **92010850104068KA**	4.000 kr
Täckram 70 mm (8 mm)	11.300 kr

A+

Kalfire W60/51F

Insats för frimurning
Rökgasstos Ø 180mm
Friskluftstos 1 x Ø150mm

Pris: 79.900 kr
Eldstadsinredning, Skamol

Tillval / tillbehör

Eldstadsinredning, stållamell	3.500 kr
Eldstadsinredning, design inredning	6.700 kr
Rökgasspjäll Ø 180 mm **92010600104067KA**	4.200 kr
Täckram 70 mm 4 sidor (4 mm)	4.900 kr
Täckram 100 mm 4 sidor (4 mm)	5.000 kr
Täckram 70 mm 4 sidor (8 mm)	5.000 kr

A+

Kalfire W65/38C

Insats för frimurning
Rökgasstos Ø 180/200mm
Friskluftstos 2 x Ø150mm

Pris: 103.900 kr
Eldstadsinredning, Skamol

Tillval / tillbehör

Eldstadsinredning, stållamell	4.700 kr
Eldstadsinredning, design inredning	10.200 kr
Rökgasspjäll Ø200mm **92010850104068KA**	4.000 kr
Täckram 70 mm (8mm)	8.700 kr

A+

Kalfire W 66/48S

Insats för frimurning
Rökgasstos Ø 200mm
Friskluftstos 2 x Ø150mm

Tillval / tillbehör

Eldstadsinredning, stållamell	3.800 kr
Eldstadsinredning, design inredning	7.500 kr
Rökgasspjäll Ø200mm **92010850104068KA**	4.000 kr
Täckram 70 mm (8 mm)	11.300 kr

Pris: 120.900 kr
Eldstadsinredning, Skamol

A

Kalfire W 71/62F

Insats för frimurning
Rökgasstos Ø 250mm
Friskluftstos 2 x Ø150mm

Tillval / tillbehör

Eldstadsinredning, stållamell	4.400 kr
Eldstadsinredning, design inredning	9.300 kr
Rökgasspjäll Ø 250 mm **92019999904069KA**	5.000 kr
Täckram 70 mm 4 sidor (4 mm)	5.100 kr
Täckram 100 mm 4 sidor (4 mm)	5.200 kr
Täckram 70 mm 4 sidor (8 mm)	5.000 kr

Pris: 83.900 kr
Eldstadsinredning, Skamol

A+

Kalfire W 80/52T

Insats för frimurning
med genomsyn
Rökgasstos Ø 200mm
Friskluftstos 2 x Ø150mm

Tillval / tillbehör

Rökgasspjäll Ø200mm **92010850104068KA**	4.000 kr
Täckram 70 mm 4 sidor	4.900 kr /sida
Täckram 70 mm 4 sidor, utan öppning	4.900 kr /sida
Täckram 100 mm 4 sidor	5.800 kr /sida
Täckram 100 mm 4 sidor, utan öppning	5.800 kr /sida
Täckram 70 mm 4 sidor (8 mm)	5.900 kr /sida
Täckram 70 mm 4 sidor (8 mm), utan öppning	5.900 kr /sida

Pris: 107.900 kr
Skamol, stållamell och design inredning

A

Kalfire W 85/40F

Insats för frimurning
Rökgasstos Ø 200mm
Friskluftstos 2 x Ø150mm

Tillval / tillbehör

Eldstadsinredning, stållamell	4.400 kr
Eldstadsinredning, design inredning	9.400 kr
Rökgasspjäll Ø200mm **92010850104068KA**	4.000 kr
Täckram 70 mm 4 sidor (4 mm)	5.200 kr
Täckram 100 mm 4 sidor (4 mm)	5.200 kr
Täckram 70 mm 4 sidor (8 mm)	5.400 kr

Pris: 79.900 kr
Eldstadsinredning, Skamol

A+

Kalfire W 90/47C

Insats för frimurning
Finns för både vänster och höger hörn
Rökgasstos Ø 250mm
Friskluftstos 2 x Ø150mm

Pris: 112.900 kr
Eldstadsinredning, Skamol

Tillval / tillbehör

Eldstadsinredning, stållamell	5.000 kr
Eldstadsinredning, design inredning	9.900 kr
Rökgasspjäll Ø250mm, **92019999904069KA**	5.000 kr
Täckram 70 mm (8 mm)	10.400 kr

A

Kalfire W 90/47S

Insats för frimurning
Rökgasstos Ø 250mm
Friskluftstos 2 x Ø150mm

Pris: 143.900 kr
Eldstadsinredning, Skamol

Tillval / tillbehör

Eldstadsinredning, stållamell	5.300 kr
Eldstadsinredning, design inredning	10.900 kr
Rökgasspjäll Ø250mm, **92019999904069KA**	5.000 kr
Täckram 70 mm (8 mm)	13.100 kr

A+

Kalfire W 100/61F

Insats för frimurning
Rökgasstos Ø 250mm
Friskluftstos 2 x Ø150mm

Pris: 111.900 kr
Eldstadsinredning, Skamol

Tillval / tillbehör

Eldstadsinredning, stållamell	5.700 kr
Eldstadsinredning, design inredning	11.200 kr
Rökgasspjäll Ø250mm, **92019999904069KA**	5.000 kr
Täckram 70 mm 4 sidor (8 mm)	7.200 kr
Täckram 100 mm 4 sidor (8 mm)	9.000 kr

A

Kalfire W 105/47F

Insats för frimurning
Rökgasstos Ø 250mm
Friskluftstos 2 x Ø150mm

Pris: 95.900 kr
Eldstadsinredning, Skamol

Tillval / tillbehör

Eldstadsinredning, stållamell	5.600 kr
Eldstadsinredning, design inredning	9.900 kr
Rökgasspjäll Ø250mm, **92019999904069KA**	5.000 kr
Täckram 70 mm 4 sidor (4 mm)	5.200 kr
Täckram 100 mm 4 sidor (4 mm)	5.300 kr
Täckram 70 mm 4 sidor (8 mm)	5.900 kr

A+

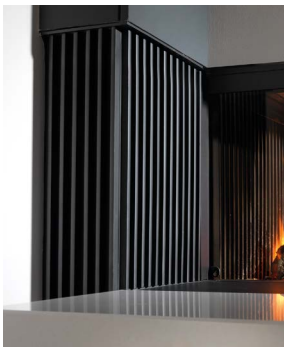

Designpanel för Kalfire W

Dekorpanel, Antracitgrå
lika eldstadsinredning Design

Pris: 3.300 kr H500 x B390 x D24 mm, **Art.nr: 91009999904025KA**

Pris: 4.000 kr H700 x B390 x D24 mm, **Art.nr: 91009999904026KA**

Diverse

Pris: 620 kr Aluminiumslang, utdragbar, Ø 150 mm, 2,5m, **Art.nr: 11921**

Pris: 40 kr Slangklämma, Ø 150 mm, **Art.nr: 11980**

Pris: 1.850 kr Vajerspjäll,Ø 150 mm, **Art.nr: 33001715000000KA**

Pris: 650 kr Bättringsfärg Kalfire Antracitgrå spray, 290ml, **Art.nr: 92019999904051KA**

Innehåll Friskluftsanslutningskit (Universal) Art.nr. 11922

Yttervägggsgaller inkl. 4st skruv/plugg

Övergång
muff 100/80 nippel

Övergång
nippel 100/80 nippel

2st Slangklämma

1 m flexslang Ø80mm

Armaflex-isolering Svart,

Innehåll AIR-kit RAIS

AIR-kit bak: 2 st slangklämma, 1 st flexrör Ø 100 mm, stos m. spjäll Ø 100 mm, Skydd för flexslang bak

Skruva bort ventilgallret/täckplåten på baksidan av kaminen.
Luftventilen (3) monteras på väggen med packningen (2) mellan väggen och luftventilen.
Montera skyddet (5) över luftventilen.

Flexslangen (4) monteras på stosen på brännkammaren och luftventilen (3) och spänns fast med slangklämmorna (1).

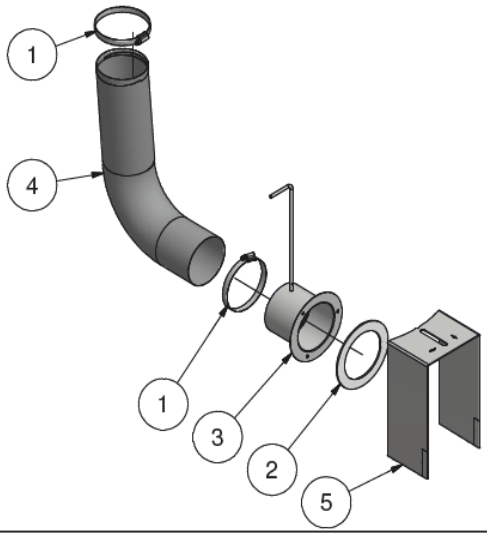

AIR-kit botten: 2 st slangklämma, 1st flexrör Ø 100 mm, stos m. spjäll Ø 100mm, avtätning skumgummiring

Skumgummi-ringen (5) placeras under kaminen och centreras. (diffusionstäta ytan under)
Utslagsplåten i kaminens botten slås ut med hjälp av en hammare
Spjället (3) monteras i botten av kaminen med hjälp av packningen (2)
Flexslangen (4) monteras på stosen i botten av brännkammaren/spjället och monteras fast med slangklämmorna (1)

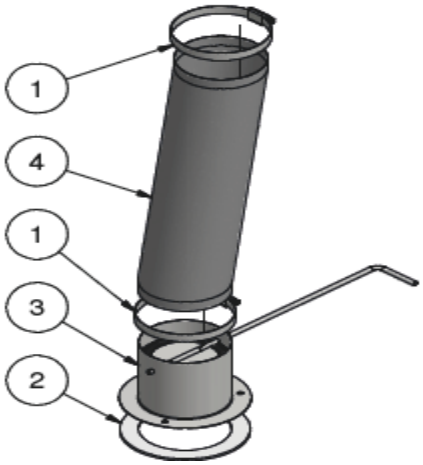

Innehåll Rökgasspjäll Ø150-250mm

Rökgasspjäll till de större insatserna finns i storlek Ø180, 200 och 250mm. Till dessa ingår fyrkantsstång 1200mm och justeringsvred i vit med indikator för + och - .

Rökgasspjäll **Ø180mm** Art.nr 92010600104067KA **Pris: 4.200 kr**
Rökgasspjäll **Ø200mm** Art.nr 92010850104068KA **Pris: 4.000 kr**
Rökgasspjäll **Ø250mm** Art.nr 92019999904069KA **Pris: 5.000 kr**

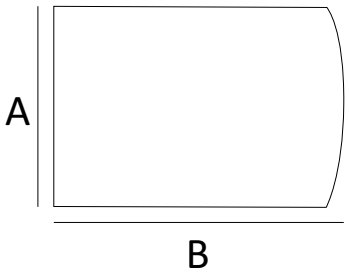

Stålgolvplåtar 2 mm

Rundad front A:850 x B:1100 **Art.nr. 11934** Svart 1.990 kr

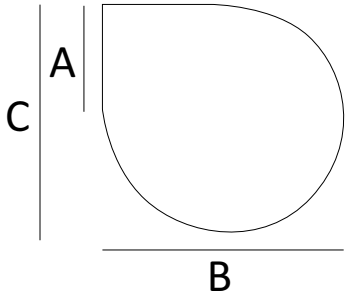

Droppe A:550xB:1100xC:1100 Ø1320 **Art.nr. 11932** Svart 2.390 kr

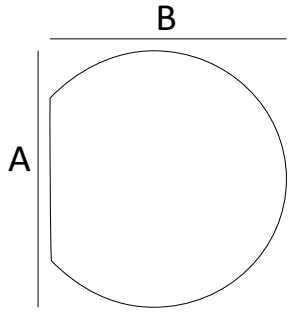

Avskuren cirkel A:1100 x B:950 **Art.nr. 11926** Svart 2.390 kr

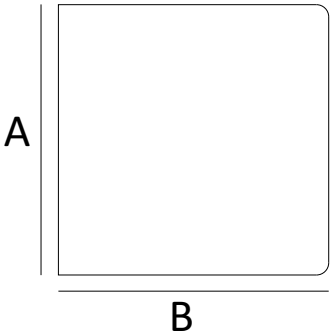

Fyrkant, två avrund. hörn	A:500 x B:400	**Art.nr. 12004**	Svart	1.500 kr
Fyrkant, två avrund. hörn	A:800 x B:400	**Art.nr. 12003**	Svart	1.500 kr
Fyrkant, två avrund. hörn	A:660 x B:800	**Art.nr. 15616**	Svart	1.500 kr
Fyrkant, två avrund. hörn	A:1000 x B:1000	**Art.nr. 11928**	Svart	1.900 kr
Fyrkant, två avrund. hörn	A:1000 x B:1000	**Art.nr. 11928**	Grå	1.900 kr
Fyrkant, två avrund. hörn	A:1000 x B:1250	**Art.nr. 11929**	Svart	2.500 kr
Fyrkant, Dovre 760	A:1250 x B:1000	**Art.nr. 12002**	Svart	2.900 kr

(de avrundade hörnen är på A-måttet)

Golvglas 6 mm (klarglas)

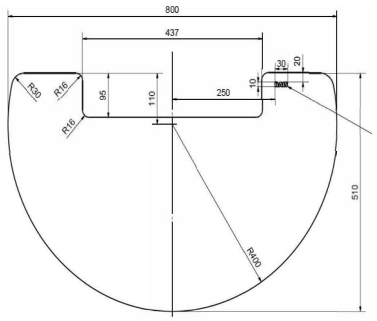 Art.nr. RA14-0000-490101 RAIS Caro/Caro SST 3.400 kr	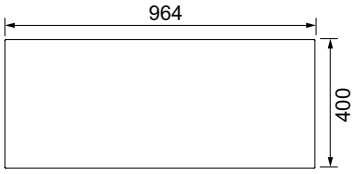 Art.nr. RA7094920 Rais 500/600/600MAX/600T /600RD(MAX) 3.400 kr	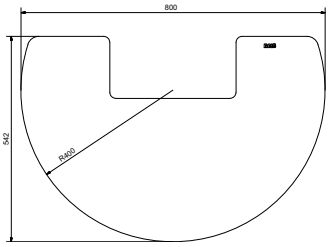 Art.nr. RA2714920 RAIS Viva L / Juno L 3.400 kr
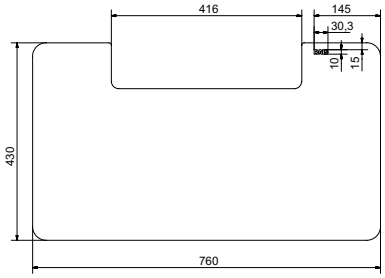 Art.nr. RA10-0000-490101 RAIS Nexo 3.400 kr	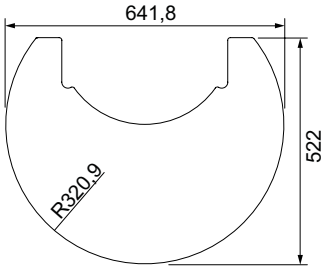 Art.nr. RA16-0000-490101 RAIS Pilar 190 3.400 kr	Saknar måttuppgift Art.nr. RA5114920 RAIS Q-tee 2 3.400 kr

Rökrör och tillbehör

För anslutning in i murstock finns olika tillbehör. Rådgör med återförsäljaren om vad du behöver.

Ø 125 mm

Rökrör 250 mm - svart	**Art.11953**	290 kr
Rökrör 500 mm - svart	**Art.11962**	460 kr
Rökrör 1000 mm - svart	**Art.11948**	730 kr
Rökrör 33° utan sotl. - svart	**Art.15792**	760 kr
Rökrör 45° ut.sotl. - svart A:148 B:148	**Art.11958**	790 kr
Rökrör 90° m.sotl. - svart A:262 B:262	**Art.11965**	790 kr
Knärör 90° m sotl. - sv A:500 B:700	**Art.11968**	1.540kr
Murstos - svart	**Art.11940**	200 kr
Väggrosett - svart	**Art.11986**	280 kr

Ø 150 mm

Rökrör 250 mm - svart	**Art.11954**	290 kr
Rökrör 250 mm med spjäll - svart	**Art.11956**	640 kr
Rökrör 500 mm - svart	**Art.11963**	450 kr
Rökrör 1000 mm - svart	**Art.11949**	790 kr
Rökrör 11° ut.sotl.- svart A:159 B:159	**Art.15600**	760 kr
Rökrör 22° ut.sotl.- svart A:152 B:152	**Art.11951**	760 kr
Rökrör 33° ut.sotl.- svart A:160 B:160	**Art.15601**	760 kr
Rökrör 45° ut.sotl.- svart A:198 B:198	**Art.11959**	760 kr
Rökrör 45° m.sotl. - svart A:198 B:198	**Art.15649**	840 kr
Rökrör 90° m.sotl. - svart A:275 B:275	**Art.11966**	760 kr
Knärör 90° m.sotl.- svart A:500 B:700	**Art.11969**	1.660kr
Murstos - svart	**Art.11941**	280 kr
Murstos 45° - svart	**Art.11942**	300 kr
Väggrosett - svart	**Art.11987**	260 kr

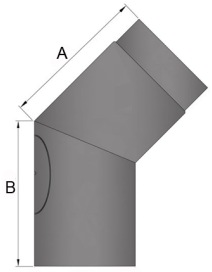

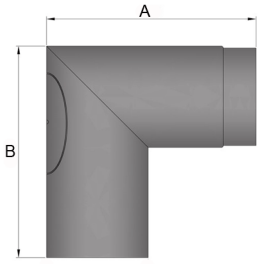

Ø 150 mm - forts.

Rökrör S-böj, Förskjutning 20 mm, Höjd 270 mm - svart	**Art.15099**	820 kr
Rökrör S-böj, Förskjutning 40 mm, Höjd 290 mm - svart	**Art.15098**	820 kr
Rökrör S-böj, Förskjutning 60 mm, Höjd 310 mm - svart	**Art.11971**	820 kr
Rökrör S-böj, Förskjutning 80 mm, Höjd 280 mm - svart	**Art.11972**	820 kr

Ø 200 mm

Rökrör 250 mm - svart	**Art.11955**	360 kr
Rökrör 500 mm - svart	**Art.11964**	600 kr
Rökrör 45° med sotlucka - svart	**Art.11961**	830 kr
Rökrör 2x45° med sotlucka - svart	**Art.11967**	800 kr
Murstos - svart	**Art.11943**	360 kr

Rökrör RAIS

För anslutning in i murstock finns olika tillbehör. Rådgör med återförsäljaren om vad du behöver.

Ø 150 mm

Rökrör 330 mm - svart	760 kr
Rökrör 330 mm - övriga kulörer	850 kr

Rökrör 45° utan sotl. - svart	1.150 kr
Rökrör 45° utan sotl. - övriga kulörer	1.350 kr

Rökrör 2x45° med sotl. - svart	1.900 kr
Rökrör 2x45° med sotl. - övriga kulörer	2.150 kr

Rökrör 90° lång böj 700/450 mm - svart	3.350 kr
Rökrör 90° lång böj 700/450 mm - övriga kulörer	3.800 kr

Väggrosett - svart	390 kr
Väggrosett - övriga kulörer	440 kr

Murstos Djup:115 mm Ø141/156	540 kr

Konvektionsgaller RAIS

Galler för inmurning, svart

Compact

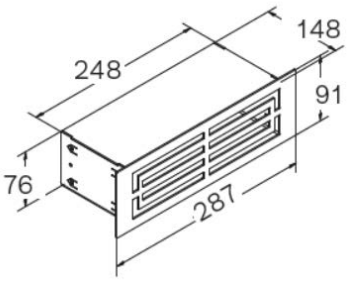

Regular

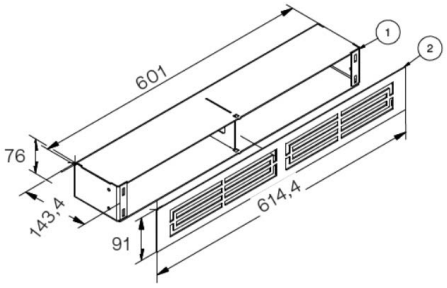

Utvändiga mått

Compact/ 74cm2
B = 287mm
H = 91mm
D = 148mm

Svart: 2450 kr
Art.nr.
RA20-0008-030190

Vit: 2450 kr
Art.nr.
RA20-0008-030190

Regular/ 186cm2
B = 614,4mm
H = 191mm
D = 143,4mm

Svart: 2950 kr
Art.nr.
RA20-0008-040190

Vit: 2950 kr
Art.nr.
RA20-0008-040170

Konvektionsgaller RAIS

Gäller för inmurning, svart

Compact High

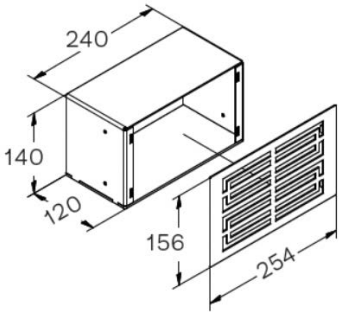

Regular High

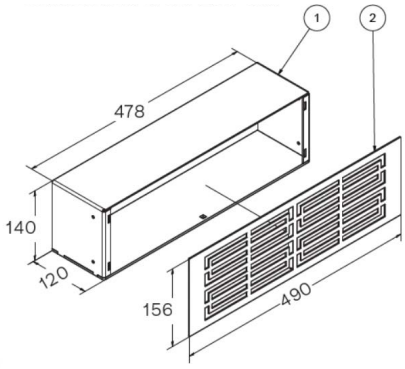

Utvändiga mått

Compact High/ 140cm2
B = 254mm
H = 156mm
D = 120mm

Svart: 2450 kr
Art.nr.
RA20-0003-01012590

Vit: 2450 kr
Art.nr.
RA20-0003-01012570

Regular High/ 280cm2
B = 490mm
H = 156mm
D = 120mm

Svart: 2550 kr
Art.nr.
RA20-0003-01012490

Vit: 2550 kr
Art.nr.
RA20-0003-01012470

Konvektionsgaller RAIS

Gäller för inmurning, svart

Large

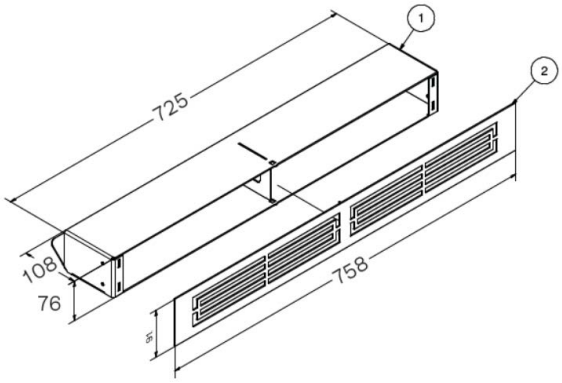

Utvändiga mått

Large / 231cm2
B = 758mm
H = 91mm
D = 108mm

Svart: 3150 kr
Art.nr.
RA20-0008-050190

Vit: 3150 kr
Art.nr.
RA20-0008-050170

Konvektionsgaller

Galler för inmurning, svart

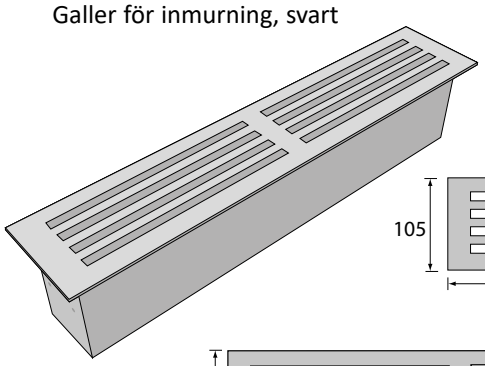

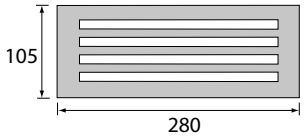

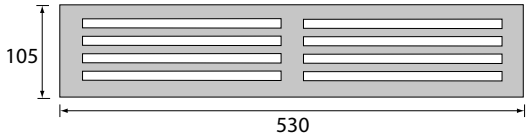

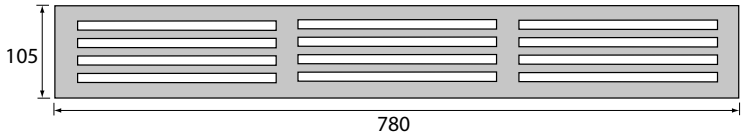

Inbyggnadsmått

Modell 250 / 90cm2 — **Svart: 890 kr**
B = 250mm — Art.nr. 11983
H = 75mm
D = 105mm

Modell 500 / 180cm2 — **Svart: 990 kr**
B = 500mm — Art.nr. 11984
H = 75mm
D = 105mm

Modell 750 / 270cm2 — **Svart: 1.090 kr**
B = 750mm — Art.nr. 11985
H = 75mm
D = 105mm

Konvektionsbox

Box för inmurning svart eller vit

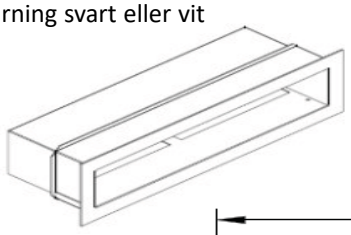

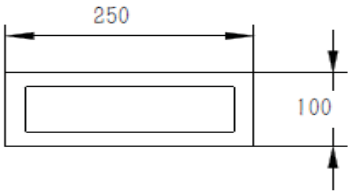

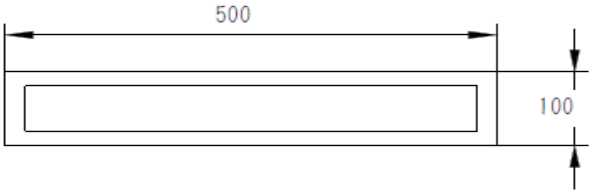

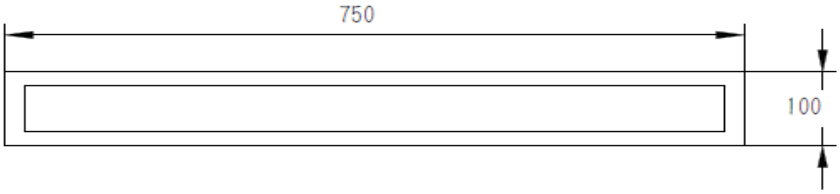

Inbyggnadsmått

Modell 250 / 115cm2 — **Svart: 790 kr**
B = 222mm — Art.nr. 15979
H = 75mm — **Vit: 790 kr**
D = 115mm — Art.nr. 15982

Modell 500 / 250cm2 — **Svart: 890 kr**
B = 472mm — Art.nr. 15980
H = 75mm — **Vit: 890 kr**
D = 115mm — Art.nr. 15983

Modell 750 / 400cm2 — **Svart: 990 kr**
B = 722mm — Art.nr. 15981
H = 75mm — **Vit: 990 kr**
D = 115mm — Art.nr. 15984

KS-plattan med tillbehör

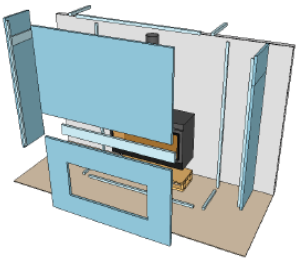

KS byggplatta är tillverkat av icke brännbart material, ***kalciumsilikat***, och används till fribyggda omramningar kring våra insatser. KS byggplatta kan även användas med fördel som brandvägg.

KS - Plattan	**Art.nr.11937**	122x100x5 cm	1490 kr
KS - Plattan	**Art.nr. 300086**	122x100x3 cm	1050 kr
KS konstruktionslim	**Art.nr.11936**	1 kg	180 kr

Sotluckor

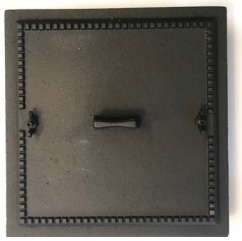

Sotlucka 5” för inmurning 125*125 — 590 kr
Art.nr.10665WS

Sotlucka 6” för inmurning 150*150 — 690 kr
Art.nr.10666WS

Fraktvillkor fr.om 2025-02-15 till slutkund.
Kundprislista kaminer, tillbehör.

Villkor	Leverans till slutkund ink. moms.
Brev	100 kr ink. moms
Utlämningsställe upp till 20 kg. T.ex: Tillbehör & mindre golvplåtar)	375 kr ink. moms
Apartment, Westbo etanolkaminer, Woodwall, Woodrack & större golvplåtar	1200 kr ink. moms
Golvglas & Välvda frontglas	800 kr ink. moms
Kalfire Ved/Gas, DeManincor köksspisar	2125 kr ink. moms
KS-platta	2125 kr ink. moms
Halvpall	1375 kr ink. moms
Helpall: T.ex: kamin & skorsten, visio, Rais 600 Max & 600 Max RD)	1875 kr ink. moms

Alla leveranser direkt till slutkund faktureras enligt ovan.

Alla beställningar levereras via schenker eller schenker till närmsta utlämnings-ställe.

Samtligt ovanstående leveransvillkor gäller endast vid framkomlig bilväg, extra omlastning, båt- eller färjetransport ingår ej.

Om beställningen ej hämtas ut tillkommer extra frakt för att skicka ut gods på nytt.

Garantivillkor

1. OMFATTNING

De varumärken som omfattas av denna garanti är Attityd, Dovre, Kal-fire, Rais och Westbo. Produkterna har genomgått en kvalitetskontroll innan de lämnat fabriken. Skulle det trots detta förekomma material- eller fabrikationsfel finns reklamationsrätt på 5 år. Installationen av dessa produkter bör ske av fackman.

2. TILLÄMPLIGHET

Reklamationsrätten tillhör den första köparen och kan inte överföras.

3. REKLAMATION

3.1 Om ett material- eller fabrikationsfel skulle uppstå, ska detta anmälas detta till inköpsstället. Inköpskvitto, eller motsvarande, från köptillfället skall uppvisas för att bevisa när och var produkten är inköpt. Köparen skall ange det tillverkningsnummer som återfinns på en skylt på produkten.

3.2 Normalt skall ett fel på produkten anmälas till säljaren inom fjorton (14) dagar efter det att felet upptäckts.

4. VILLKOR

4.1 I enlighet med följande villkor finns fem (5) års reklamationsrätt, räknat från leveransdagen, för material- och fabrikationsfel. Undantag gäller för punkterna 4.5 – 4.8 enligt nedan. Med leveransdag avses då produkten lämnas till köparen eller transportören.

4.2 Om fel uppstår som omfattas av reklamationsrätten åtar sig Scandinavisk Spismiljö AB att kostnadsfritt tillhandahålla nya delar. Scandinavisk Spismiljö AB avgör lämplig garantiåtgärd beroende på felets art och omfattning, svårigheten att fastställa felet, tillgång på reservdelar samt tillgänglig servicekapacitet. Reklamationen lämnas alltid till säljstället enligt punkt 3.

4.3 Om felet inte åtgärdats inom tre (3) månader - på grund av att felet inte kan åtgärdas eller att felet inte står i proportion till kostnaden för att åtgärda felet - kan köparen inom skälig tid, räknat från det att Scandinavisk Spismiljö avböjt att åtgärda felet, kräva omleverans eller avdrag på köpeskillingen.

4.4 Köparen har skyldighet att under normal arbetstid hålla bostaden tillgänglig på överenskommen tid och att i skälig omfattning medverka vid reparation.

4.5 Reklamationsrätten omfattar inte detaljer som rosterbotten, rökvändarhylla, vermeculitplattor, tätningslister samt glas. Reklamationsrätten innefattar inte heller lack eller annan ytbehandling samt gångjärn, spjällreglage eller andra rörliga detaljer. Ej heller ingår omramningar av täljsten eller prefabricerade betongomramningar. På dessa detaljer lämnas 12 månaders garanti.

4.6 Reklamationsrätten omfattar inte fel beroende på;
- felmontage (montören är ensam ansvarig för att lagar, bestämmelser samt medlevererad monteringsanvisning följs)
- felanvändning och vid eldning med felaktigt bränsle och där i övrigt inte instruktionerna för handhavande följts.
- reparationer som ej utförts enligt våra anvisningar eller av oss anvisad reparatör
- vid ändring av produkten eller dess tillbehörs ursprung.
- fel som uppstått på grund av yttre kemisk eller fysisk påverkan under transport, på säljarens lager under montage eller senare.
- sotbildning som uppstår på grund av dåligt skorstensdrag, fuktig ved eller vid felanvändning
- att produkten anslutits till en felaktig skorsten med dåligt drag, t ex att skorstenen är för kort eller otät.

4.7 Reklamationsrätten omfattar inte omkostnader i samband med montering/demontering eller reparation som t ex värmeutgifter.

4.8 Skiftningar i mönstret på täljsten eller variation av större eller mindre vita fält ingår som en naturlig del i denna natursten och utgör ingen grund för reklamation.

5. ANSVARSBEGRÄNSNING

5.1 Köparen äger ej rätt till annan ersättning än som ovan angivits, således ej rätt till ersättning för personskada, förmögenhetsskada eller skada på annan egendom än produkten.

5.2 Om säljarens tjänster oberättigat, och utan Scandinavisk Spismiljös godkännande, tas i anspråk belastas köparen för uppkomna kostnader.

5.3 Längden på reklamationsrätten förlängs inte eller börjar om genom reparation av fel eller utbyte av del. Utbytta delar ingår i produktens ursprungliga reklamationsrätt.

6. TRANSPORTSKADA

Transportskador omfattas inte av reklamationsrätten och skall anmälas till transportören i samband med att produkten levereras eller vid dold skada senast sju (7) dagar efter avlämnandet.

7. KÖPARENS RÄTTIGHETER I ÖVRIGT

Köparen har utöver vad som anges i denna handling de rättigheter som gäller enligt gällande tvingande konsumenträttslig lagstiftning.

8. TVIST

Tvist om tolkning av innehållet i denna handling som parterna inte kan enas om skall prövas av allmän domstol.

Kontaktlista – Scandinavisk Spismiljö

Kundservice/Orderhantering

Växel	042-12 69 50	info@spismiljo.se
Order		order@spismiljo.se
Support		
Alfons (Teknisk support)		alfons@spismiljo.se
Claudia (Orderhantering/kundsupport		claudia@spismiljo.se
Mickael (Teknisk ansvarig)		mikael@spismiljo.se
Helena (Ekonomi)		helena@spismiljo.se

Försäljning/Marknad

Anders (Säljansvarig kaminer)	042-449 95 65	anders@spismiljo.se
Johan P (Säljare kaminer)	042-449 95 65	johan.paulsson@spismiljo.se
Sandra (Marknadskoordinator)	042-449 95 79	sandra@spismiljo.se

spismiljo.se

Scandinavisk Spismiljö AB • Ekslingan 1 • Väla norra • 254 67 Helsingborg